ACCESSORI
ACCESORIES

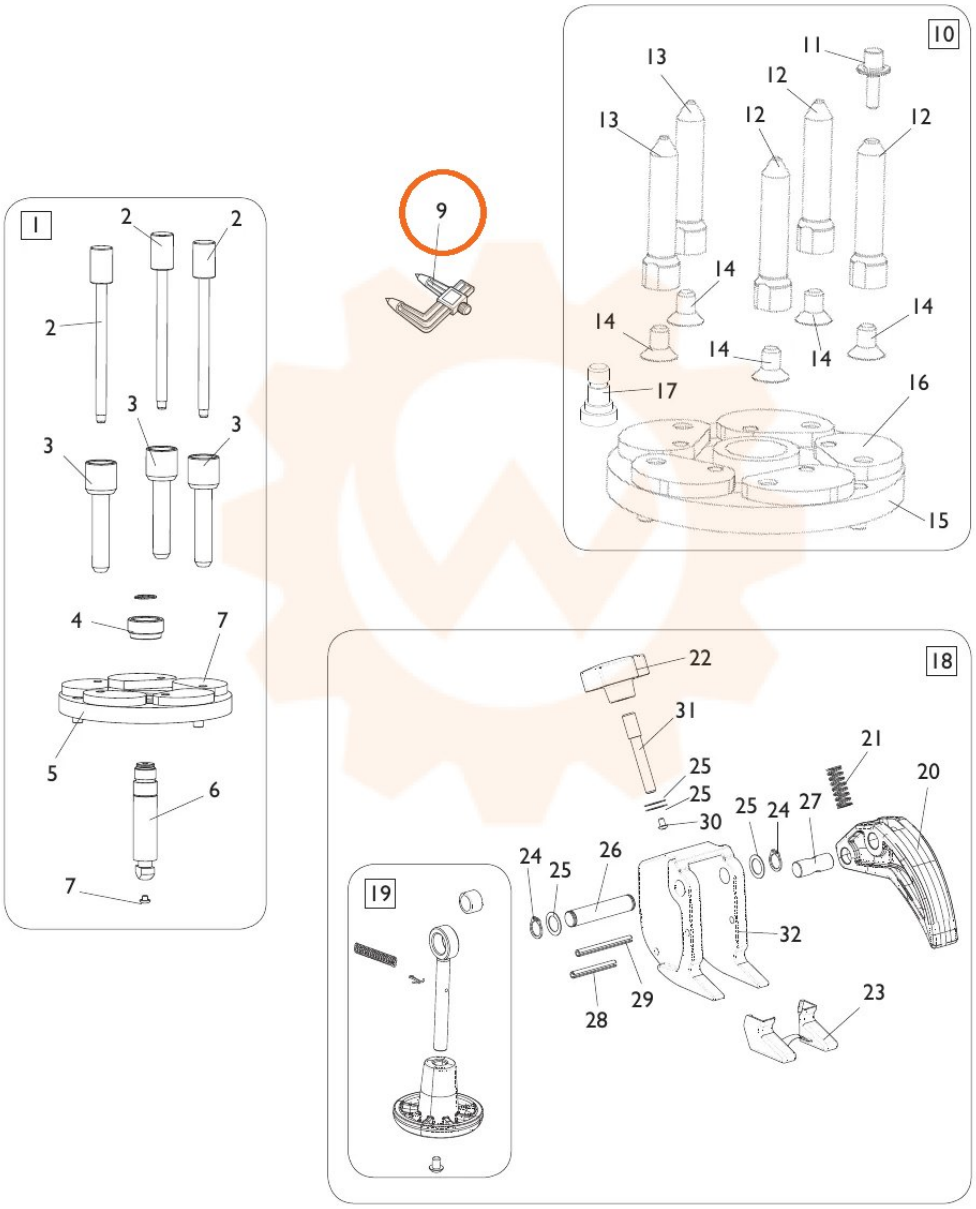

TORNA AL COMPLESSIVO
RETURNS TO OVERALL