Pad | Mondolfo Ferro 470181

Mondolfo Ferro Brm S-Box · 2012 · Tekening 433 · positie 433

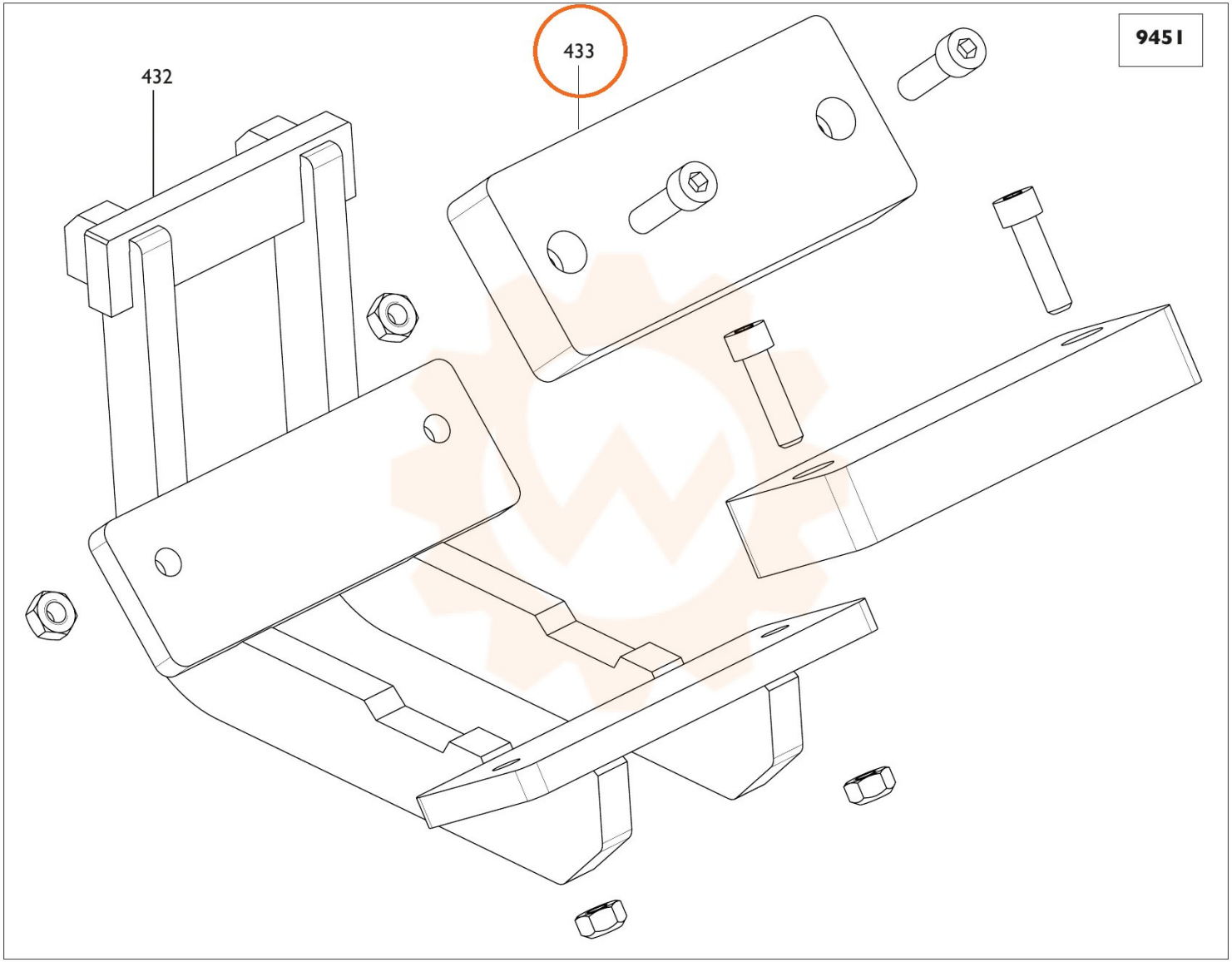
9451
433
432