Klem | Mondolfo Ferro TC-E-5130000

Mondolfo Ferro Titan XC 2040T E · 2025 · Overzichtstekening · positie 4

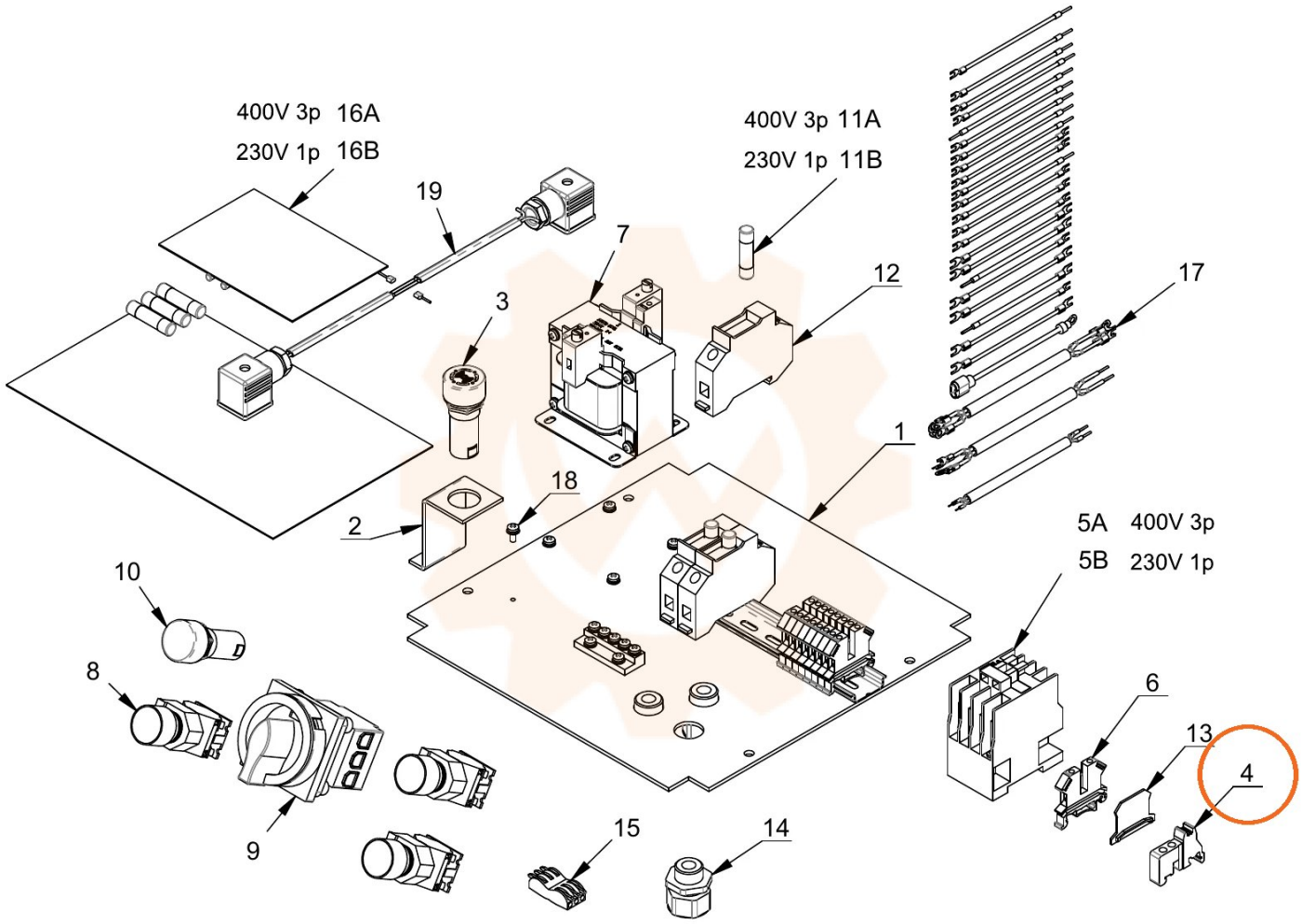
400V 3p 16A
230V 1p 16B
19
7
3
400V 3p 11A
230V 1p 11B
12
17
1
18
2
5A 400V 3p
5B 230V 1p
10
8
6
13
4
9
15
14