Potentiometer met kaart | Mondolfo Ferro 32014546

Mondolfo Ferro MT2680 - 2700 · 2006 · Tekening 3 · positie C13

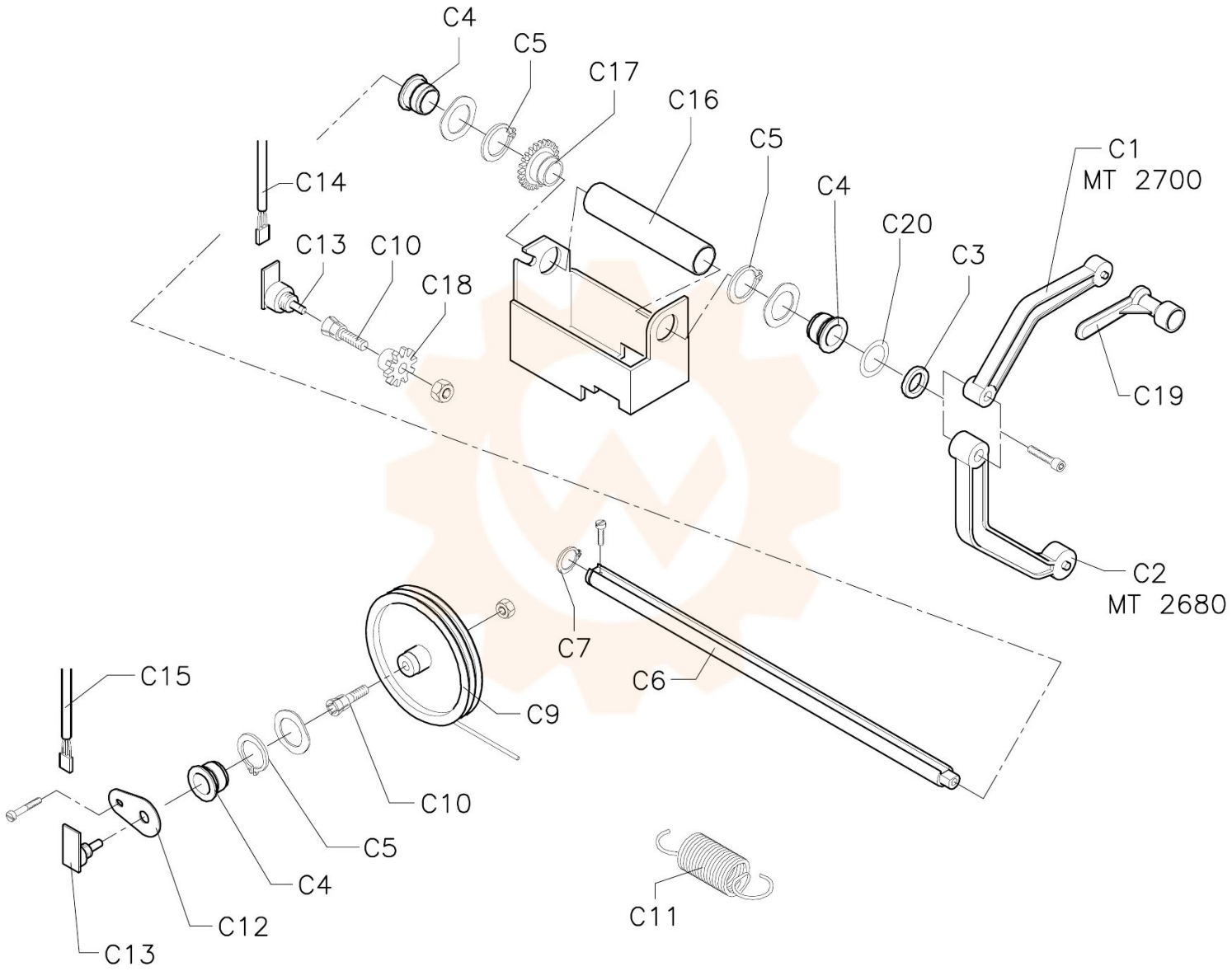

Onderdelentekening Mondolfo Ferro · Workshopparts B.V. · workshopparts.nl · artikelnummer 904442