GRUPPO CENTRALINA IDRAULICA
POWER UNIT GROUP

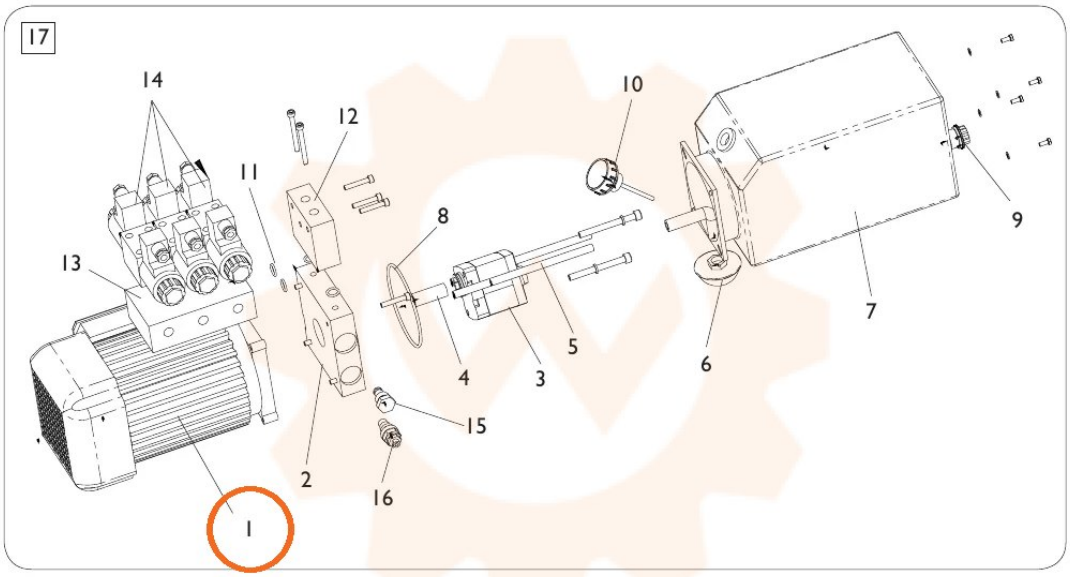

TORNA AL COMPLESSIVO
RETURNS TO OVERALL