# VERSION STD

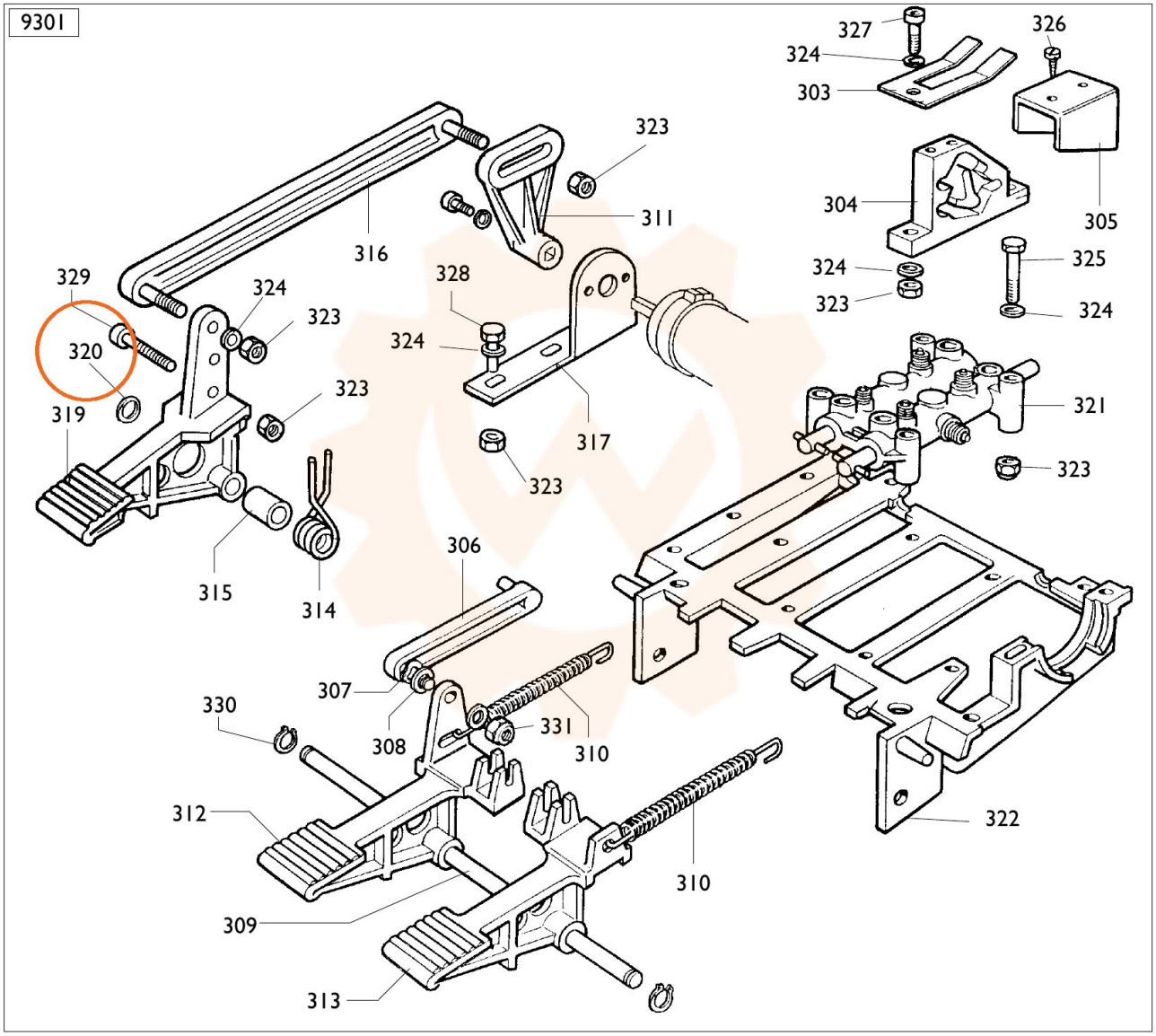
9301
327
326
324
303
323
311
304
305
316
325
329
324
328
324
323
324
320
323
321
319
317
323
323
306
315
314
307
330
331
308
310
312
322
310
309
313