PIATTO ROTANTE BASSO-MEDIO-ALTO
ROTATING PLATFORM LOW-MEDIUM-HIGH

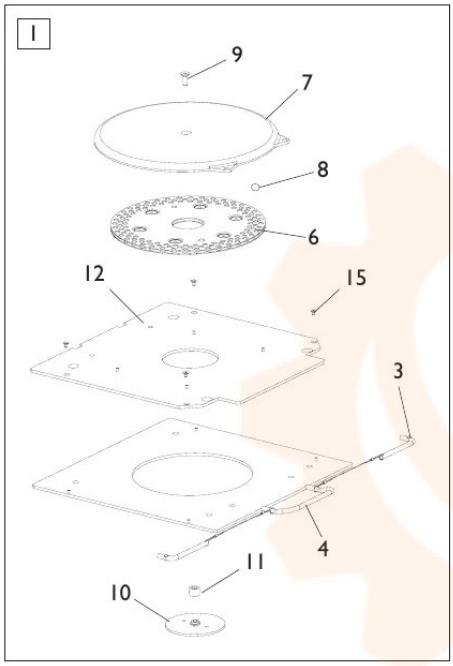

VERSIONE BASSO-MEDIO
LOW-MEDIUM VERSION

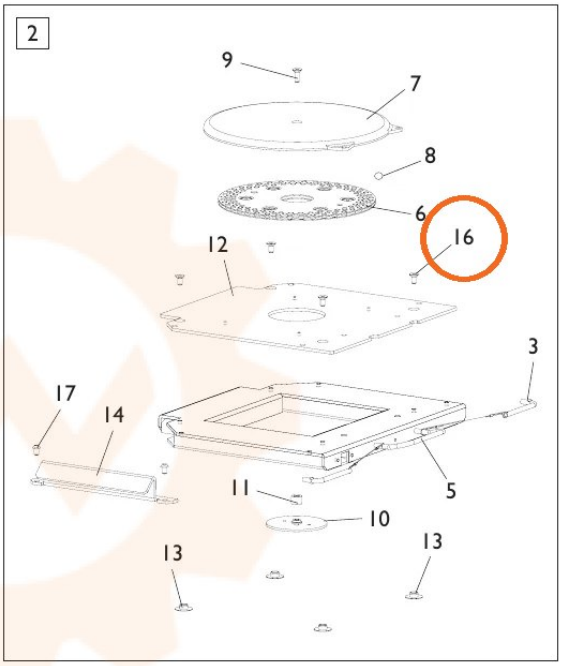

VERSIONE ALTO-ALTO H.50
HIGH-HIGH H.50 VERSION

TORNA AL COMPLESSIVO
RETURNS TO OVERALL