Luchtkoppeling | Mondolfo Ferro 3-900061

Mondolfo Ferro Startline S112 · 2026 · Tekening 4 · positie 233

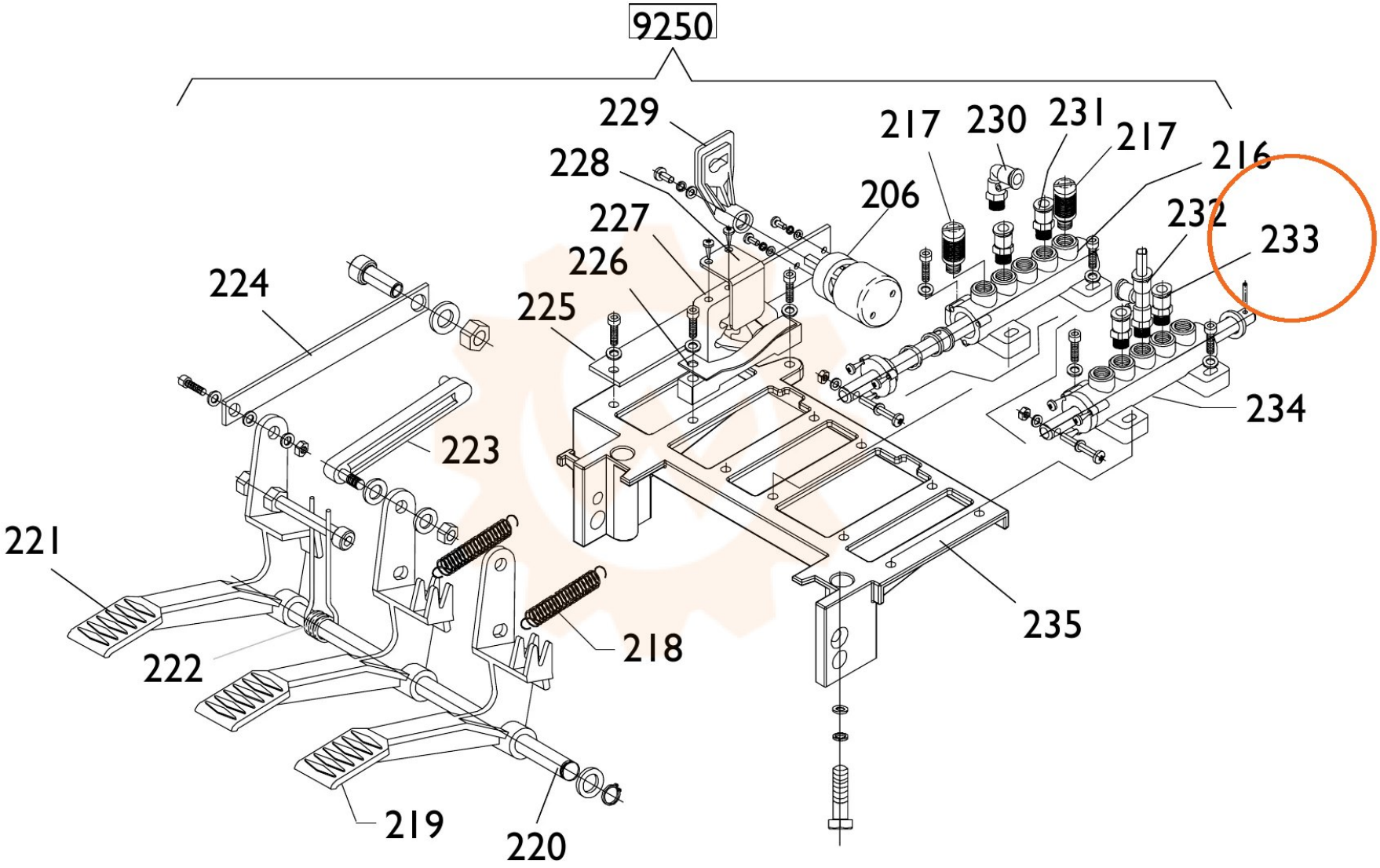
9250
229
228
227
226
225
224
223
221
222
218
219
220
217
230
231
217
216
206
232
233
234
235