Lager | Mondolfo Ferro GB276-6005-2RZ

Mondolfo Ferro Titan XC1360 B · 2025 · Overzichtstekening · positie 2

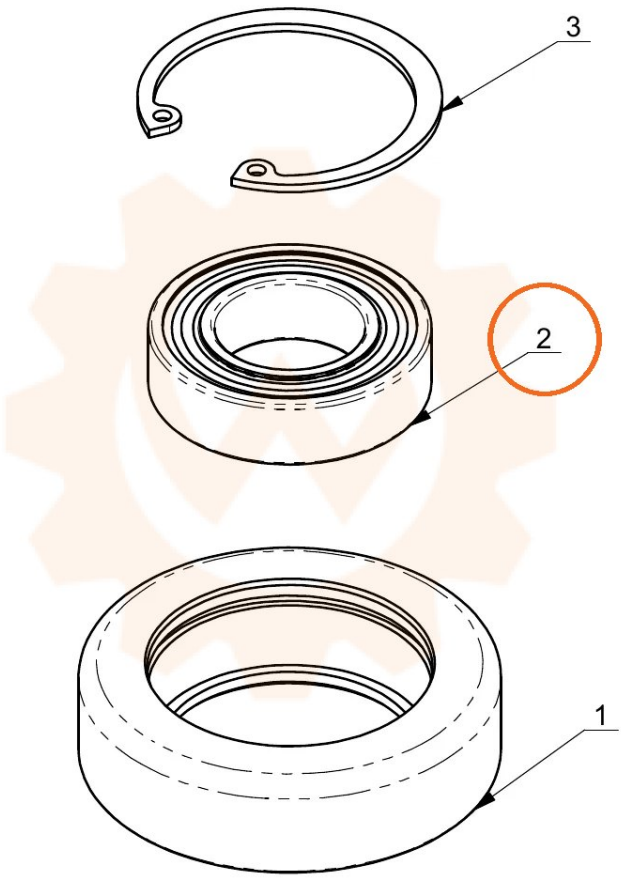
3
2
1