Borgring D. 45 | Mondolfo Ferro 4300517

Mondolfo Ferro TB125 · 2017 · Tekening 5 · positie 162

VERSIONE PRODOTTA FINO ALLA MATR. MIA216488
VERSION PRODUCED UP TO S/N MIA216488

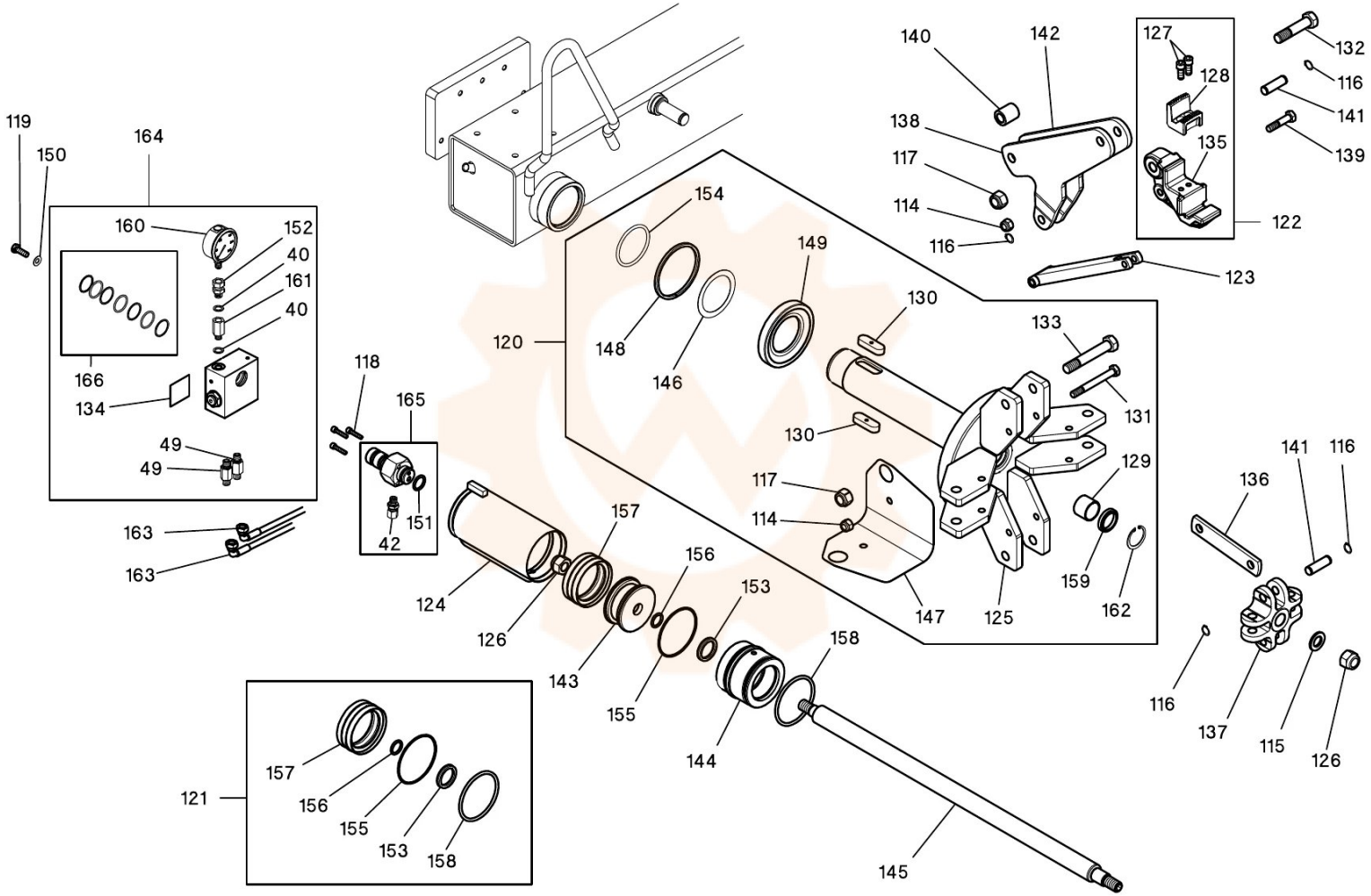

Onderdelentekening Mondolfo Ferro · Workshopparts B.V. · workshopparts.nl · artikelnummer 900791