Sluitring | Mondolfo Ferro 305972B

Mondolfo Ferro Trigon Top Vision · 2024 · Overzichtstekening · positie 7

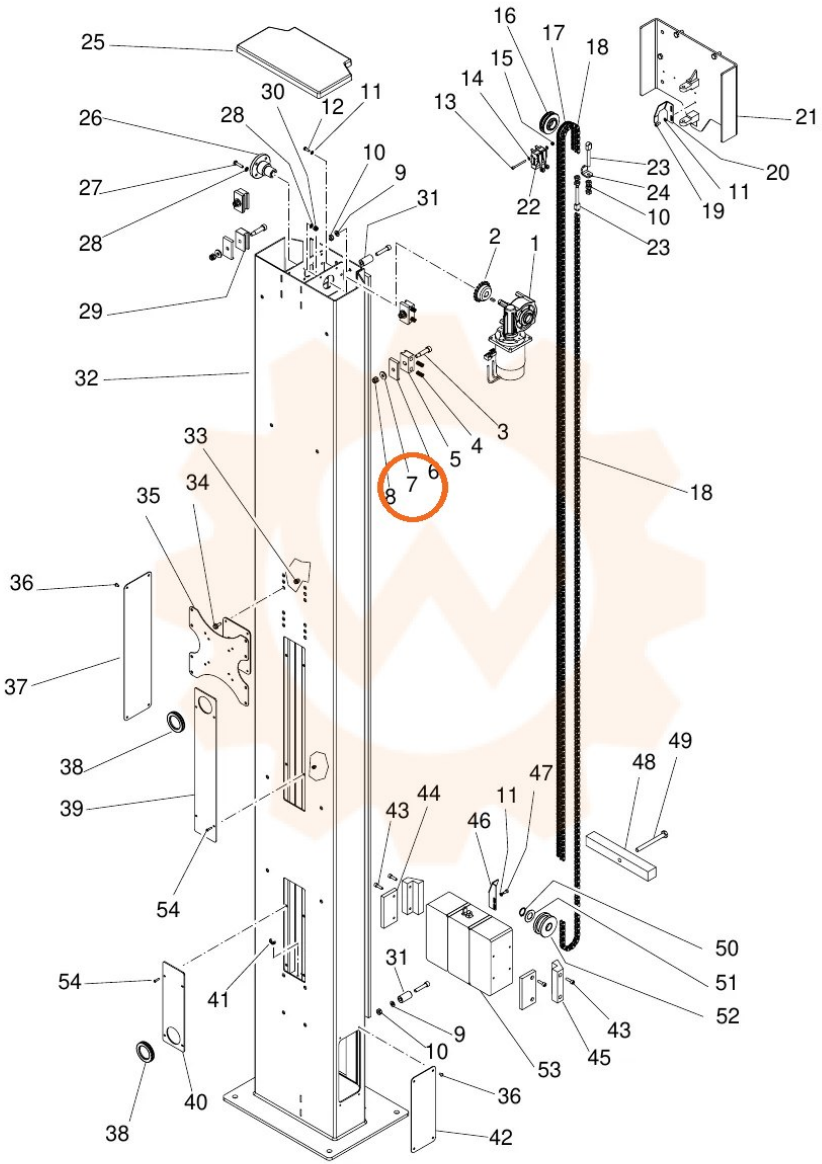
25
26
27
28
29
30
12
11
28
10
9
31
32
33
34
35
36
37
38
39
54
54
38
40
41
2
1
3
4
5
6
7
8
18
16
17
18
15
14
13
21
20
11
19
23
24
10
23
22
49
48
47
11
44
43
46
50
51
52
43
45
31
9
10
53
36
42