Leiding D. 6 x 1 L. 330 mm | Mondolfo Ferro 354621

Mondolfo Ferro GG600 · 2016 · Tekening 15 · positie 11 (2 keer op deze tekening)

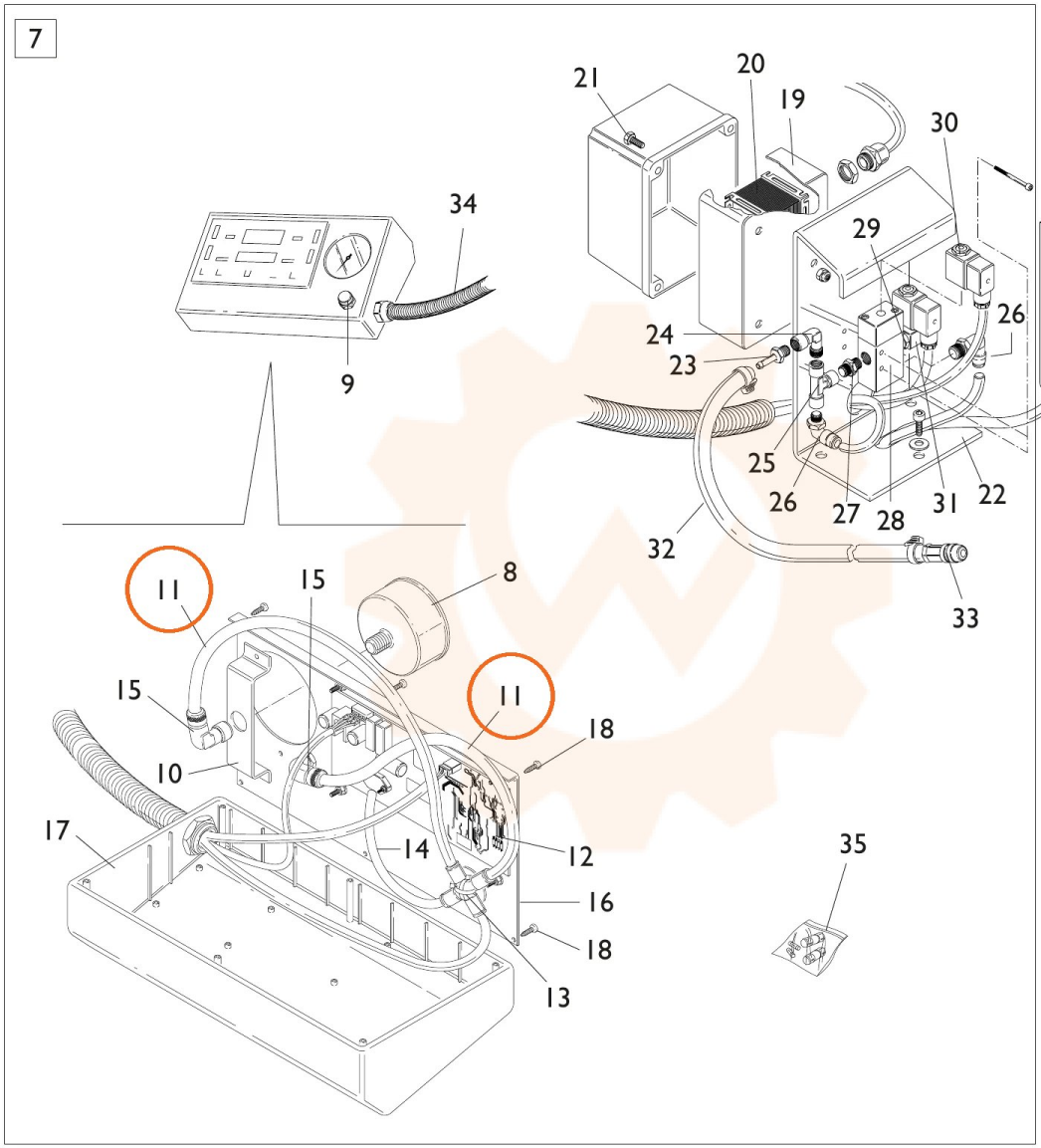
7
21
20
19
30
3
6
1
4
2
34
29
26
24
23
9
25
26
27
28
31
22
5
32
33
11
15
8
15
11
18
10
17
14
12
16
18
13
35