483-5 3-armige Abzieher mit kraftübers., selbstzentr., spannenden Abziehschenkeln, bis 250 mm Spannweite, 250 mm Spanntiefe



BESCHREIBUNG

Die handlichen, 3-armigen Abzieher mit kraftübersetzenden, selbstzentrierenden und spannenden Abziehschenkeln der Baureihe 483 werden zum Abziehen von Lagern, Zahnrädern und Scheiben für enge und schlecht zugängliche Zwischenräume eingesetzt. Damit lässt sich jedes Bauteil lösen, das auf einer Welle sitzt und von außen frei zugänglich ist. Durch die integrierte Kraftübersetzung mit Federmechanismus sind die Abziehschenkel selbsthaltend und die Spannkraft nimmt proportional zur Abziehkraft zu. Mit dem Anziehen der Spindel werden die Abziehschenkel automatisch zentriert. Die 3-Armigkeit garantiert eine gleichmäßige Lastverteilung und dadurch einen besonders sicheren Halt am abzuziehenden Teil.

EINSATZBEREICH

Zum Abziehen von Lagern, Zahnrädern und Scheiben für enge und schlecht zugängliche Zwischenräume.

BENEFIT

- Selbstzentrierung der Schenkel durch manuelles Anziehen der Spindel (Autogrip Technology)
- Schlanke Bauform der Schenkel ermöglicht das Erreichen von schlecht zugänglichen Stellen
- 3-Armigkeit sorgt für eine gleichmäßige Kraftverteilung und ermöglicht größere Abziehkräfte
- Abrutschsicherung am Spindelkopf für sicheres Arbeiten mit Schraubenschlüssel
- Gewindeform ermöglicht ein schnelles Anziehen der Spindel, da weniger Umdrehungen benötigt werden
- Sechskant an der Spindel eignet sich für den Betrieb mit angetriebenen Werkzeugen

BEDIENUNG

- Abziehschenkel von außen an das abzuziehende Teil ansetzen
- Klauen unter das Bauteil schwenken
- Spindel zur Fixierung manuell auf Druck ziehen
- Sechskant am Spindelkopf mit einer Ratsche oder einem Ringmaulschlüssel in Bewegung setzen, bis das Bauteil gelöst ist

DETAILBILD



STAMMDATEN

GTIN [GTIN]	4021176480669
Ursprungsland	DE
Material	Werkzeugstahl
Baureihe	483
Gewicht Brutto [kg]	2,395 kg
Verpackungsinhalt	1 Stück
Verpackungsgesetz	PAPPE PAP 21
Weltweite Vertriebsfähigkeit gegeben	Ja (REACH, RoHS, POP, PROP65, TSCA)

ERSATZTEILE

- 483-4-T_Traverse
- 483-5-206_Druckspindel
- 483-5-250-S_3 Abzugshaken (Satz)

3-armige Abzieher mit kraftübers., selbstzentr., spannenden Abziehschenkeln, bis 250 mm Spannweite, 250 mm Spanntiefe

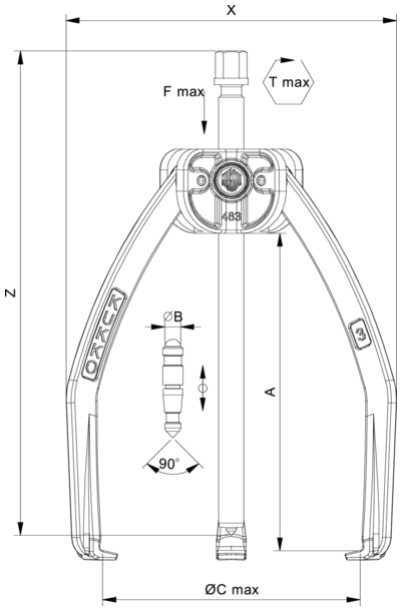

Abkürzung	Attribut	Wert
X	Gesamtbreite [mm]	280 mm
Y	Gesamttiefe [mm]	33 mm
Z	Höhe [mm]	350 mm
A	Spanntiefe Aussenabziehen [mm]	250 mm
S1	Schlüsselweite Betätigungssechskant [mm]	17 mm
Cmin	Spannweite Aussenabziehen (min.) [mm]	0 mm
Cmax	Spannweite Aussenabziehen (max.) [mm]	250 mm
K	Hakenfußstärke an der Spitze (Klauenstärke K) [mm]	3,5 mm
J	Hakenfußbreite (Klauenbreite J) [mm]	16 mm
O	Hakenfußtiefe nutzbar (Klauentiefe nutzbar O) [mm]	12 mm
H	Hakenfußtiefe gesamt (Klauentiefe gesamt H) [mm]	27 mm
L	Klauenstärke gesamt (L+1mm) (Klauenabstand zur Grundfläche) [mm]	8 mm
Tmax	max. Drehmoment [Nm]	40 Nm
Fmax	max. Zugkraft [t]	3 t
Fmax	max. Zugkraft [kN]	30 kN

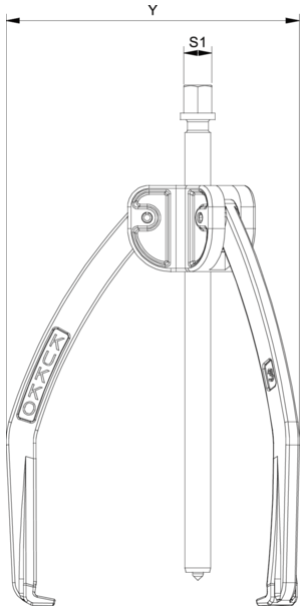

Abkürzung	Attribut	Wert
X	Gesamtbreite [mm]	280 mm
Y	Gesamttiefe [mm]	33 mm
Z	Höhe [mm]	350 mm
A	Spanntiefe Aussenabziehen [mm]	250 mm
S1	Schlüsselweite Betätigungssechskant [mm]	17 mm
Cmin	Spannweite Aussenabziehen (min.) [mm]	0 mm
Cmax	Spannweite Aussenabziehen (max.) [mm]	250 mm
K	Hakenfußstärke an der Spitze (Klauenstärke K) [mm]	3,5 mm
J	Hakenfußbreite (Klauenbreite J) [mm]	16 mm
O	Hakenfußtiefe nutzbar (Klauentiefe nutzbar O) [mm]	12 mm
H	Hakenfußtiefe gesamt (Klauentiefe gesamt H) [mm]	27 mm
L	Klauenstärke gesamt (L+1mm) (Klauenabstand zur Grundfläche) [mm]	8 mm
Tmax	max. Drehmoment [Nm]	40 Nm
Fmax	max. Zugkraft [t]	3 t
Fmax	max. Zugkraft [kN]	30 kN

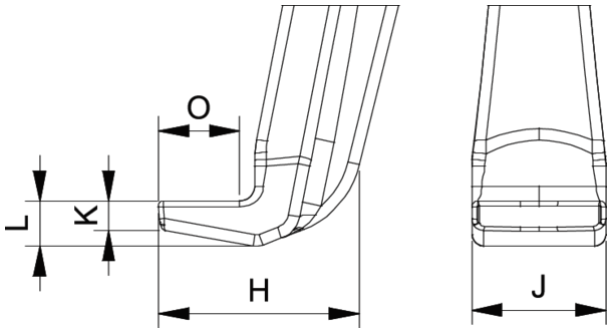

Abkürzung	Attribut	Wert
X	Gesamtbreite [mm]	280 mm
Y	Gesamttiefe [mm]	33 mm
Z	Höhe [mm]	350 mm
A	Spanntiefe Aussenabziehen [mm]	250 mm
S1	Schlüsselweite Betätigungssechskant [mm]	17 mm
Cmin	Spannweite Aussenabziehen (min.) [mm]	0 mm
Cmax	Spannweite Aussenabziehen (max.) [mm]	250 mm
K	Hakenfußstärke an der Spitze (Klauenstärke K) [mm]	3,5 mm
J	Hakenfußbreite (Klauenbreite J) [mm]	16 mm
O	Hakenfußtiefe nutzbar (Klauentiefe nutzbar O) [mm]	12 mm

H	Hakenfußtiefe gesamt (Klauentiefe gesamt H) [mm]	27 mm
L	Klauenstärke gesamt (L+1mm) (Klauenabstand zur Grundfläche) [mm]	8 mm
Tmax	max. Drehmoment [Nm]	40 Nm
Fmax	max. Zugkraft [t]	3 t
Fmax	max. Zugkraft [kN]	30 kN