Rechter balanceerpedaal | Mondolfo Ferro 3308571A

Mondolfo Ferro TBE156 Pro · 2024 · Tekening 16 · positie 61

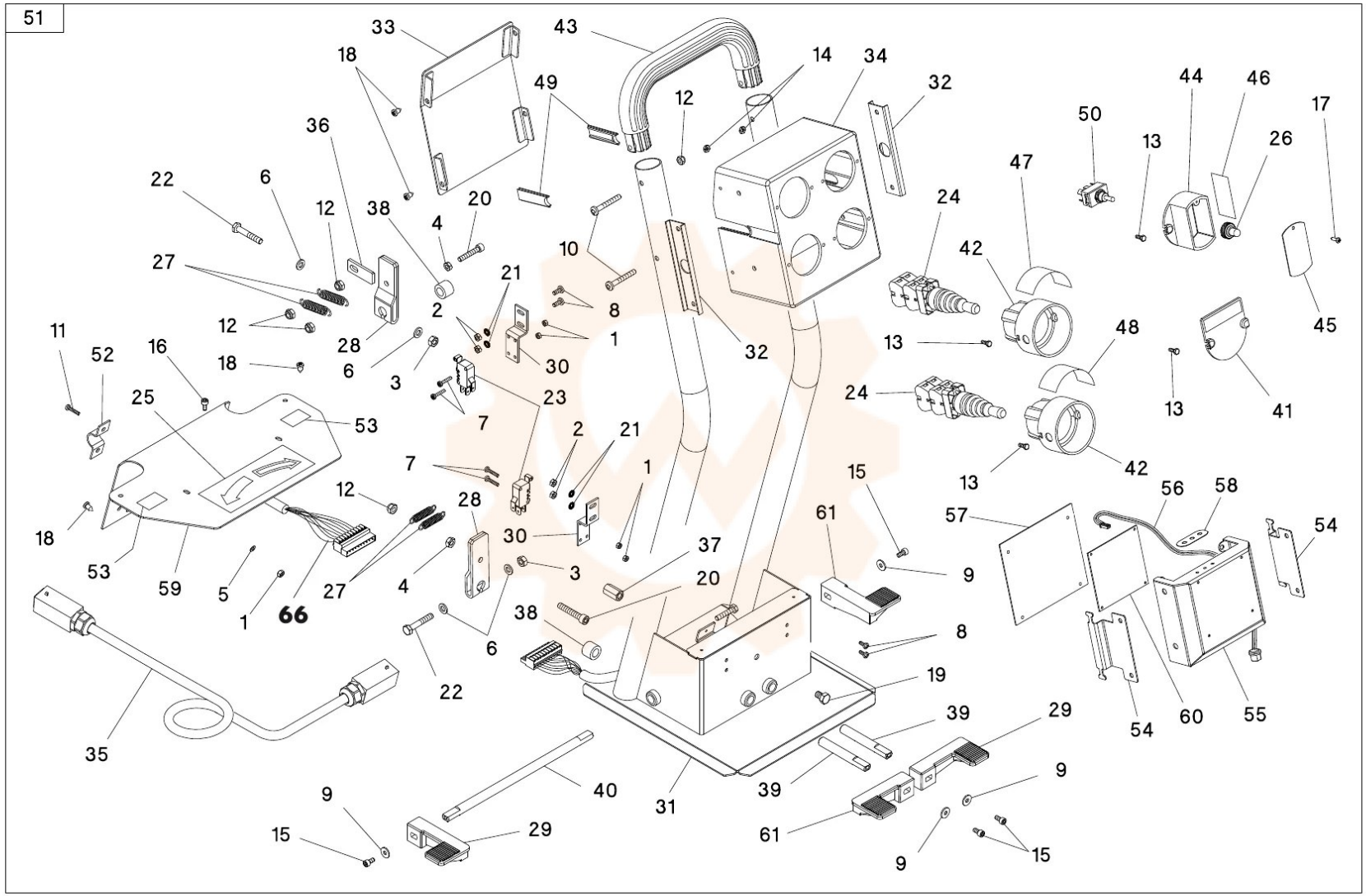
51
66