Veiligheidstoren P2 | Mondolfo Ferro 4-115583

Mondolfo Ferro Titan PI451 - 453 · 2013 · Tekening 6 · positie 2

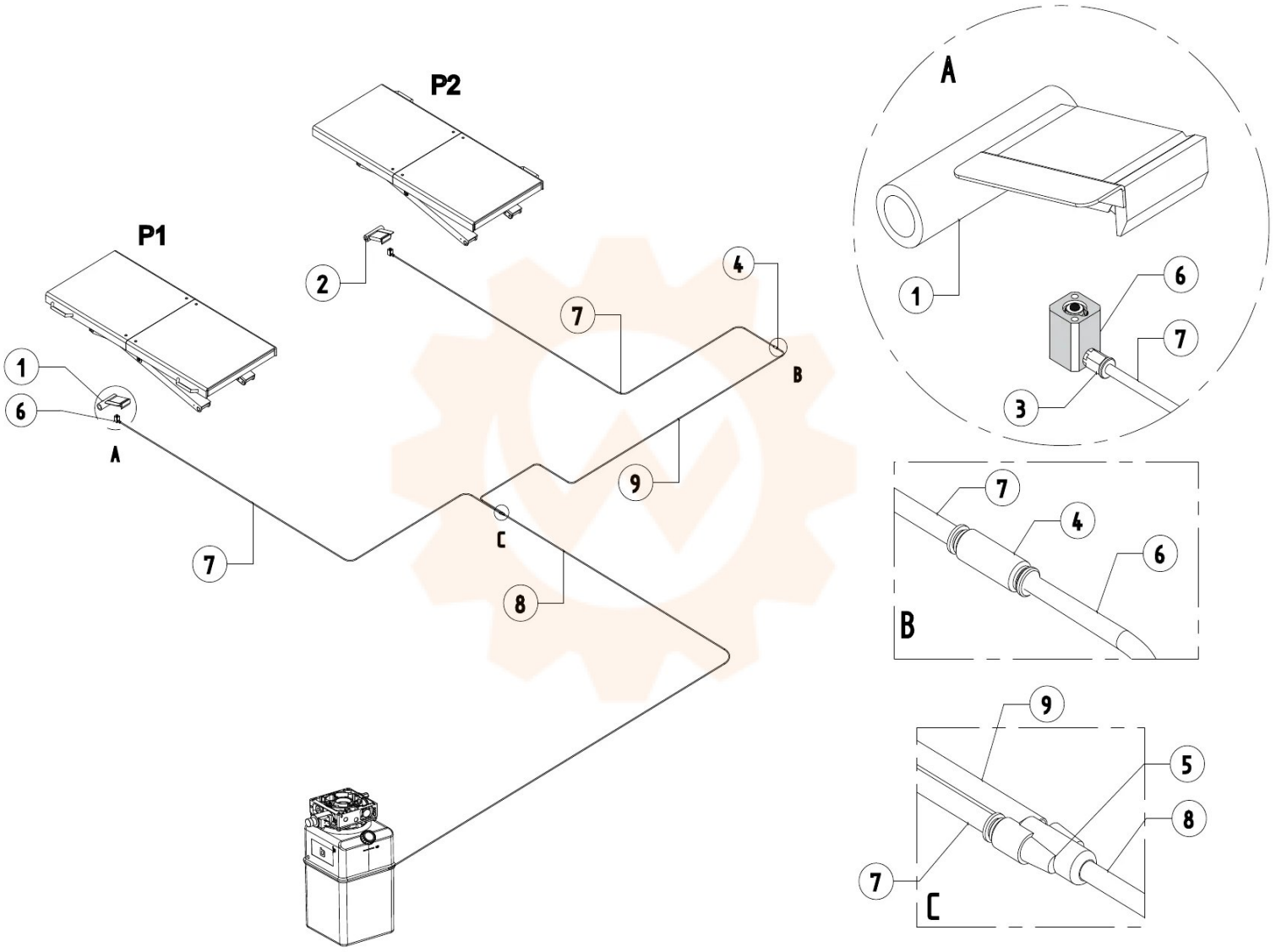
P2
P1
2
4
7
1
6
A
B
9
7
C
8
A
1
6
7
3
7
4
6
B
9
5
8
7
C