Zeskantbout M10 x 20 | Mondolfo Ferro 2-02056

Mondolfo Ferro Titan X 575C CT LT I · 2025 · Tekening 2 · positie 23

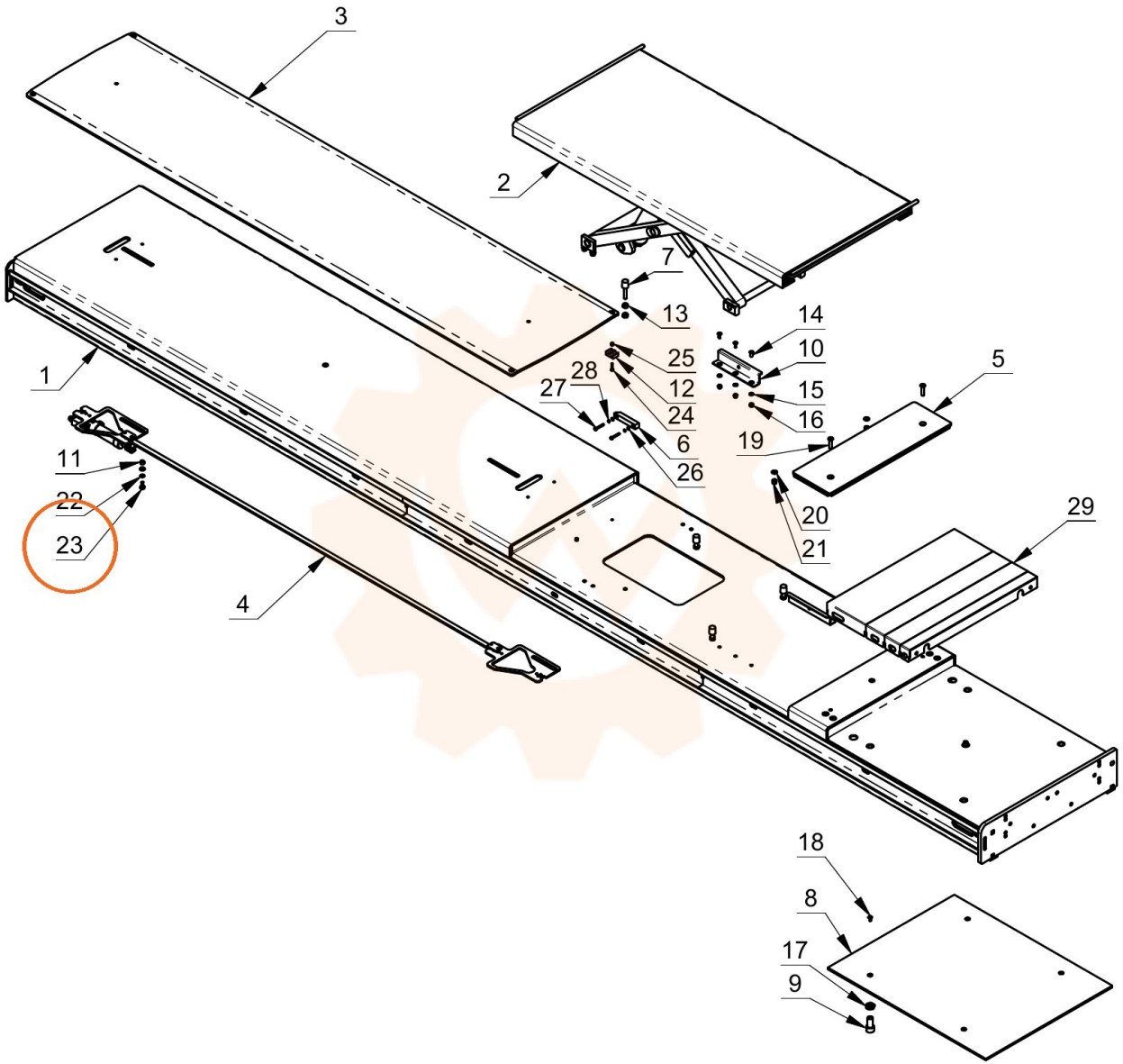
3
2
7
13
14
10
25
12
15
16
5
1
28
27
24
6
19
26
11
22
23
20
21
29
4
18
8
17
9