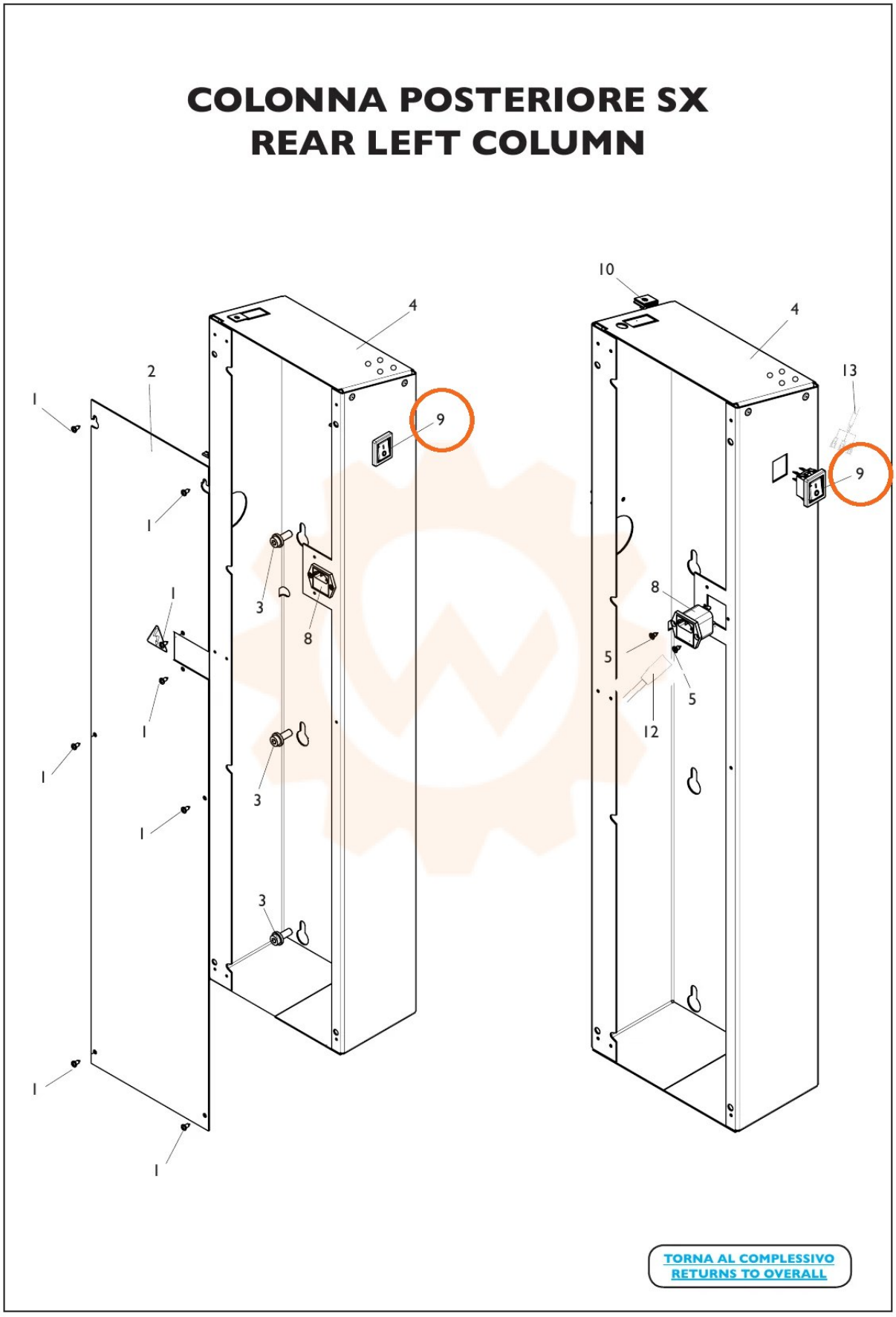
COLONNA POSTERIORE SX
REAR LEFT COLUMN
TORNA AL COMPLESSIVO
RETURNS TO OVERALL