GRUPPO TESTINA (NEW)
HEAD GROUP (NEW)

DALLA MATRICOLA CQF187769 (LUGLIO 2020)
SINCE S/N CQF187769 (JULY 2020)

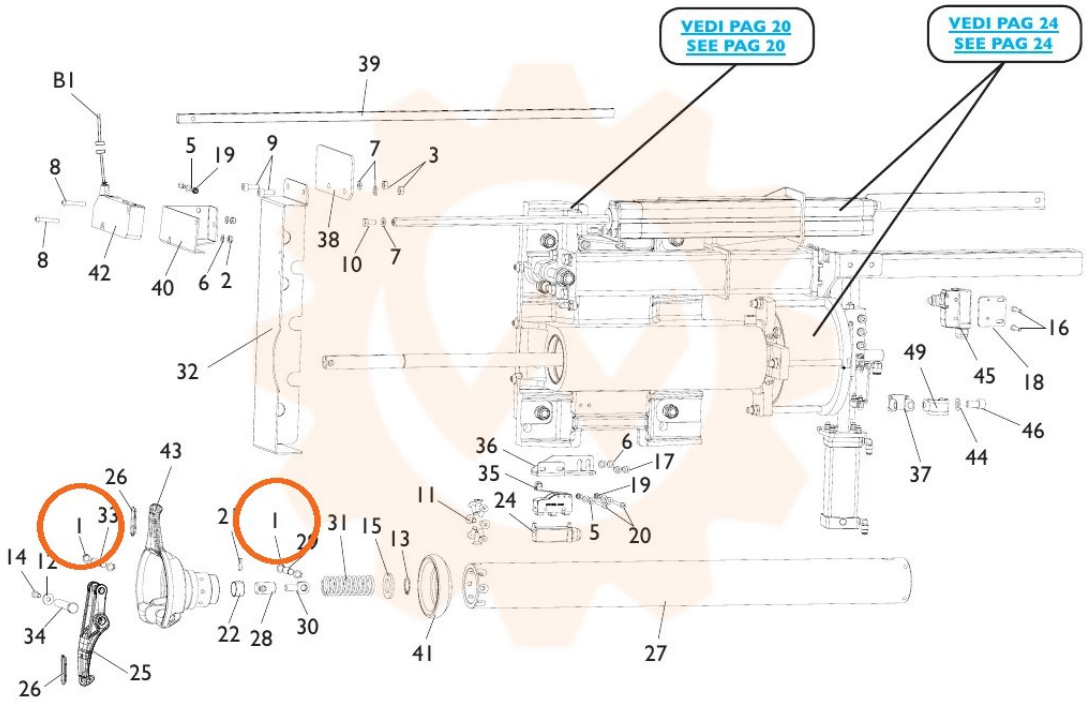

TORNA AL COMPLESSIVO
RETURNS TO OVERALL