Afstandsbus | Mondolfo Ferro 4-103846

Mondolfo Ferro Aquila Tornado · 2025 · Overzichtstekening · positie 3

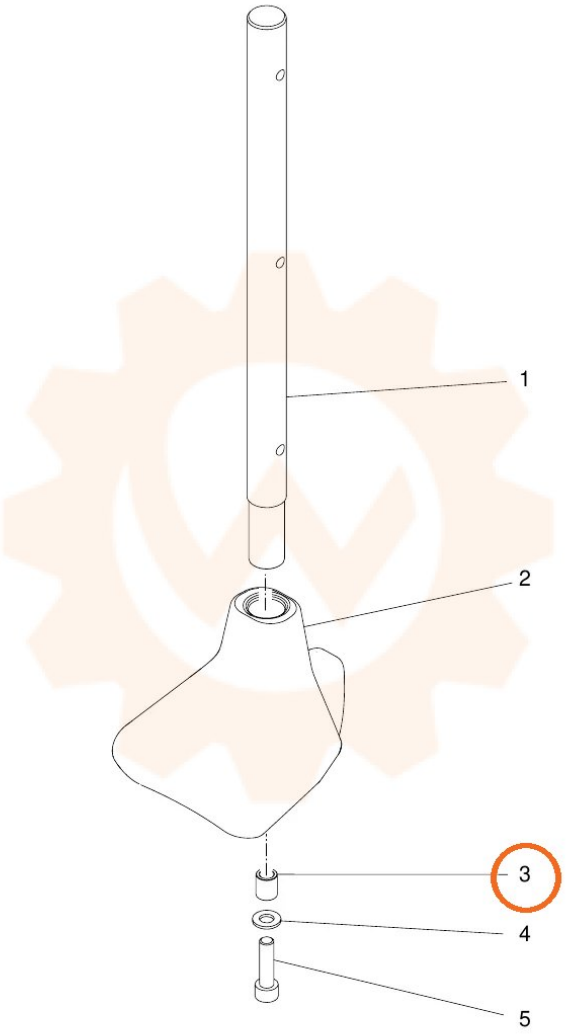
1
2
3
4
5