Borgmoer M8 | Mondolfo Ferro 2-01137

Mondolfo Ferro AS905 Motorbike · 2024 · Overzichtstekening · positie 4

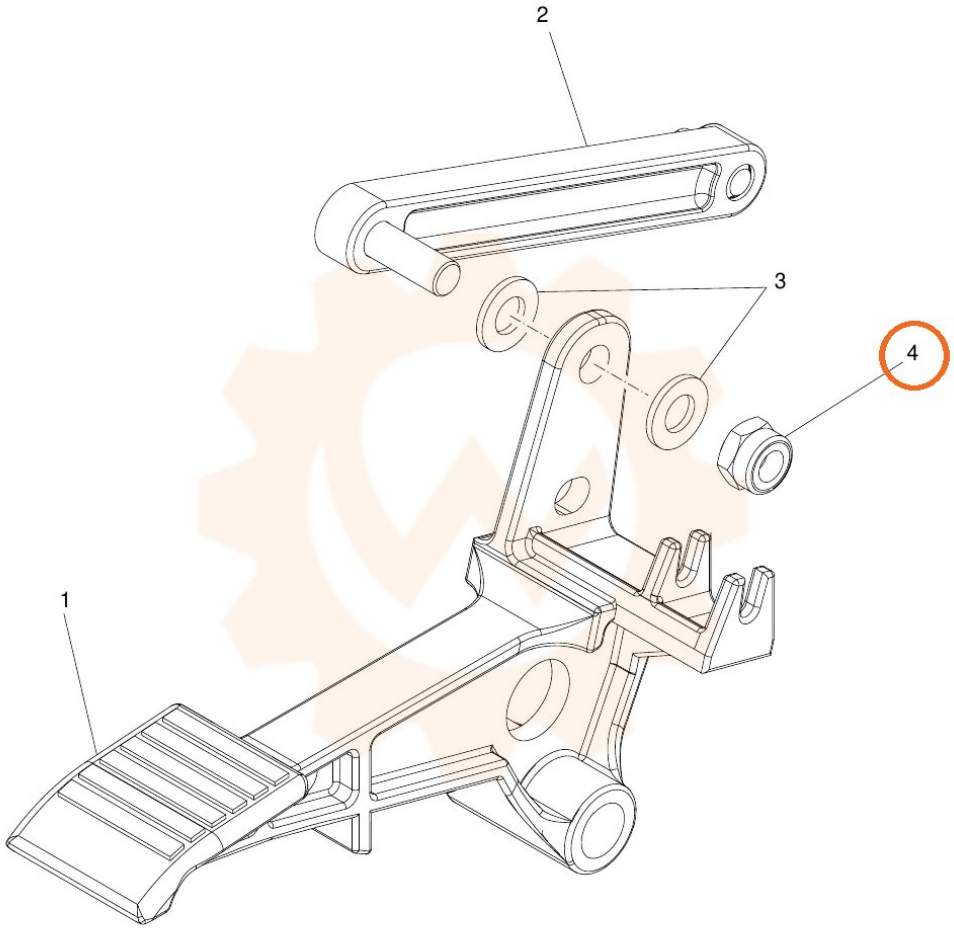
2
3
4
1