Poelie | Mondolfo Ferro 4-104599

Mondolfo Ferro MT3400 · 2013 · Tekening 2 · positie 118

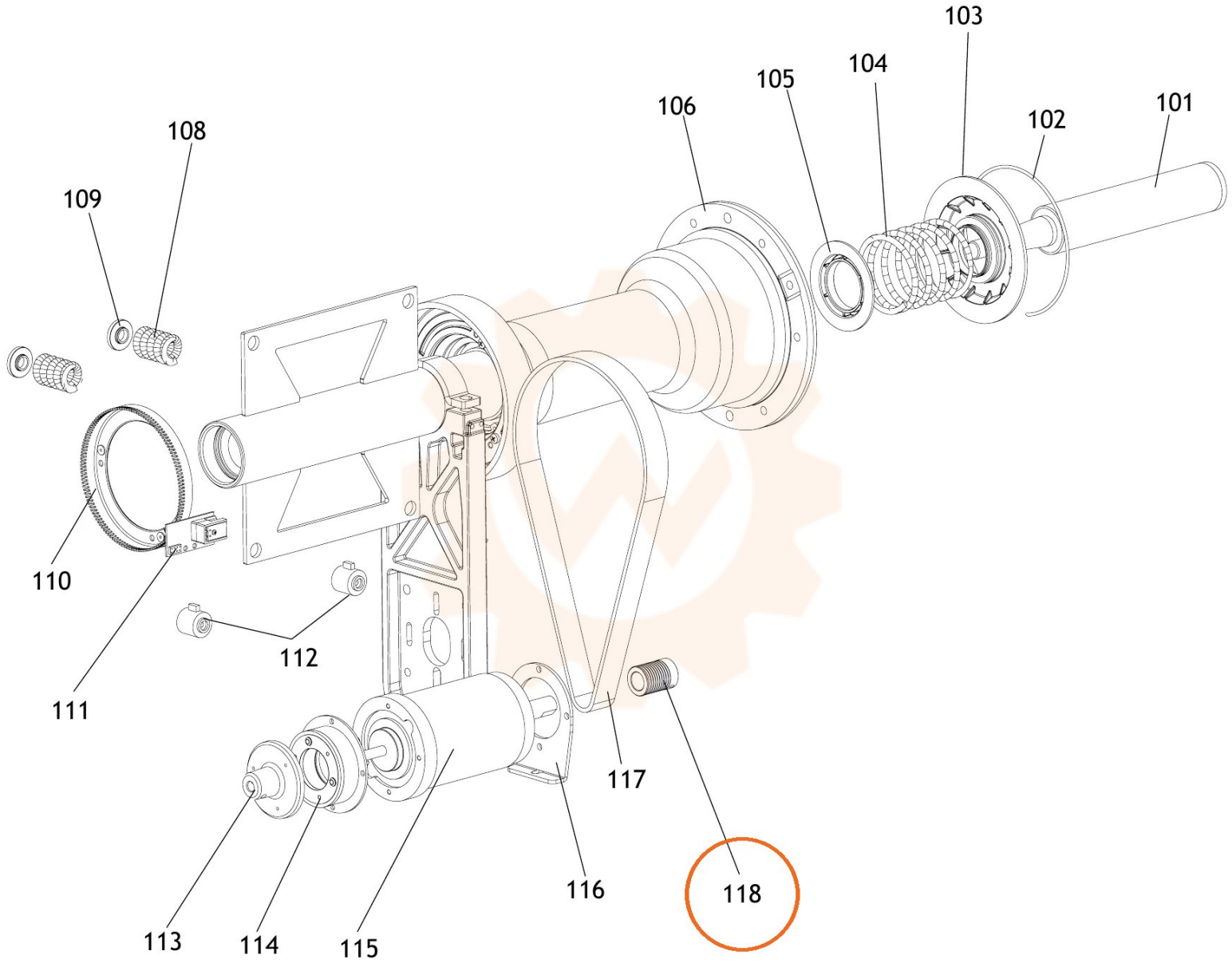
103
104
105
106
102
101
108
109
110
111
112
113
114
115
116
117
118