Naaf | Mondolfo Ferro 5-100436

Mondolfo Ferro MT3700 · 2009 · Tekening 2 · positie 101

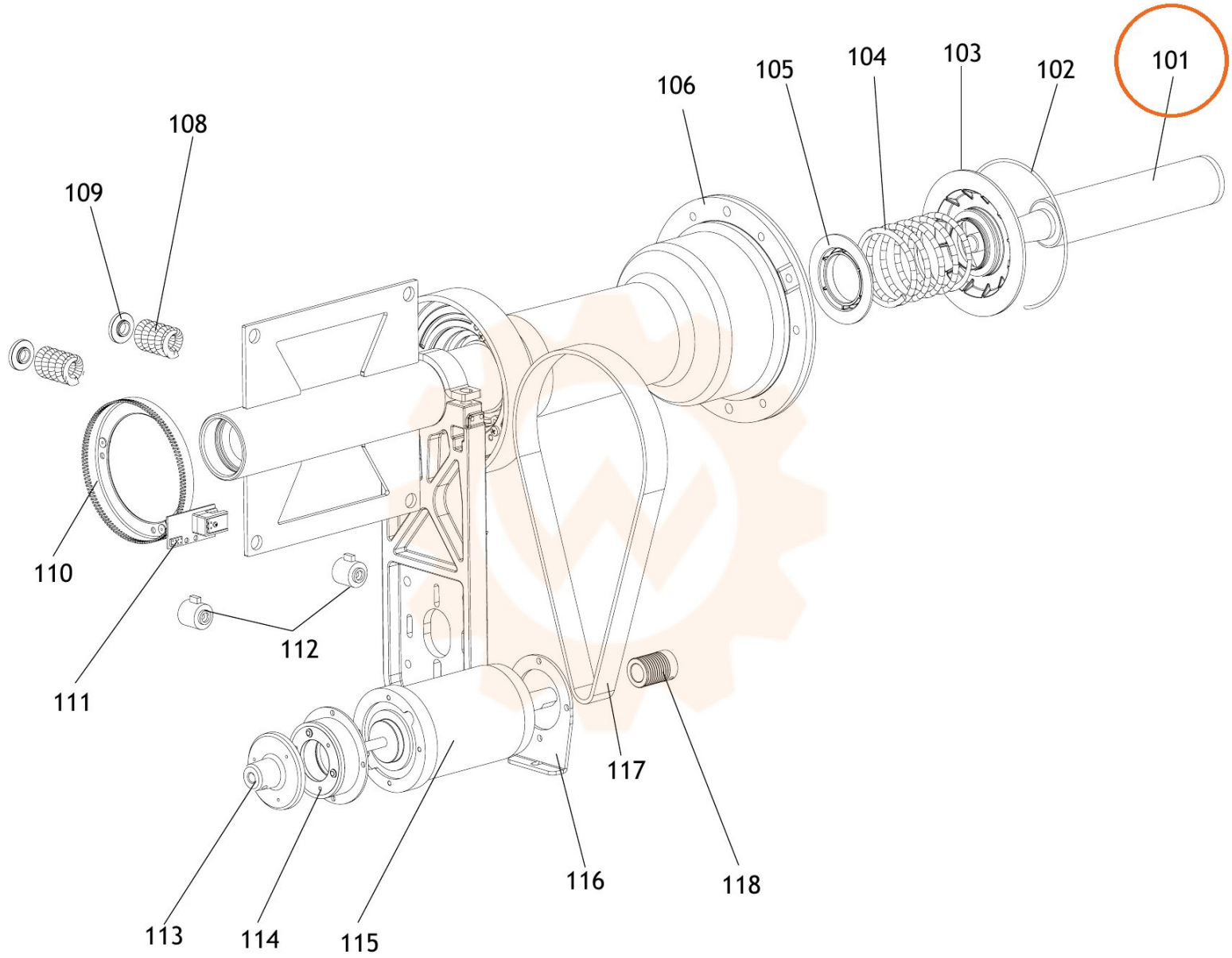
101
102
103
104
105
106
108
109
110
111
112
113
114
115
116
117
118