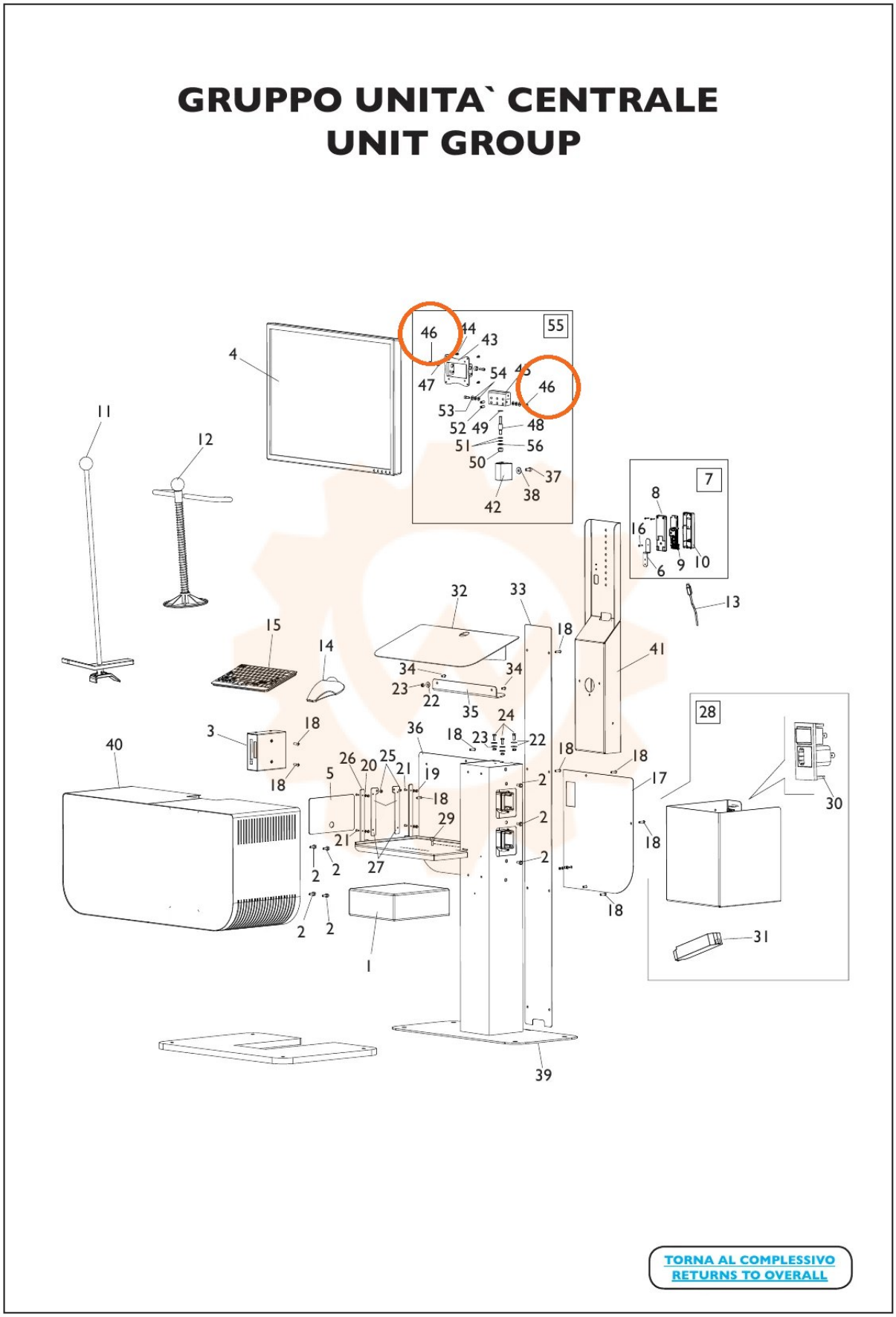
GRUPPO UNITA` CENTRALE
UNIT GROUP
TORNA AL COMPLESSIVO
RETURNS TO OVERALL