Borgring D. 70 | Mondolfo Ferro 4219341

Mondolfo Ferro TBE155 · 2021 FROM S/N MRD300906K · Tekening 3 · positie 27

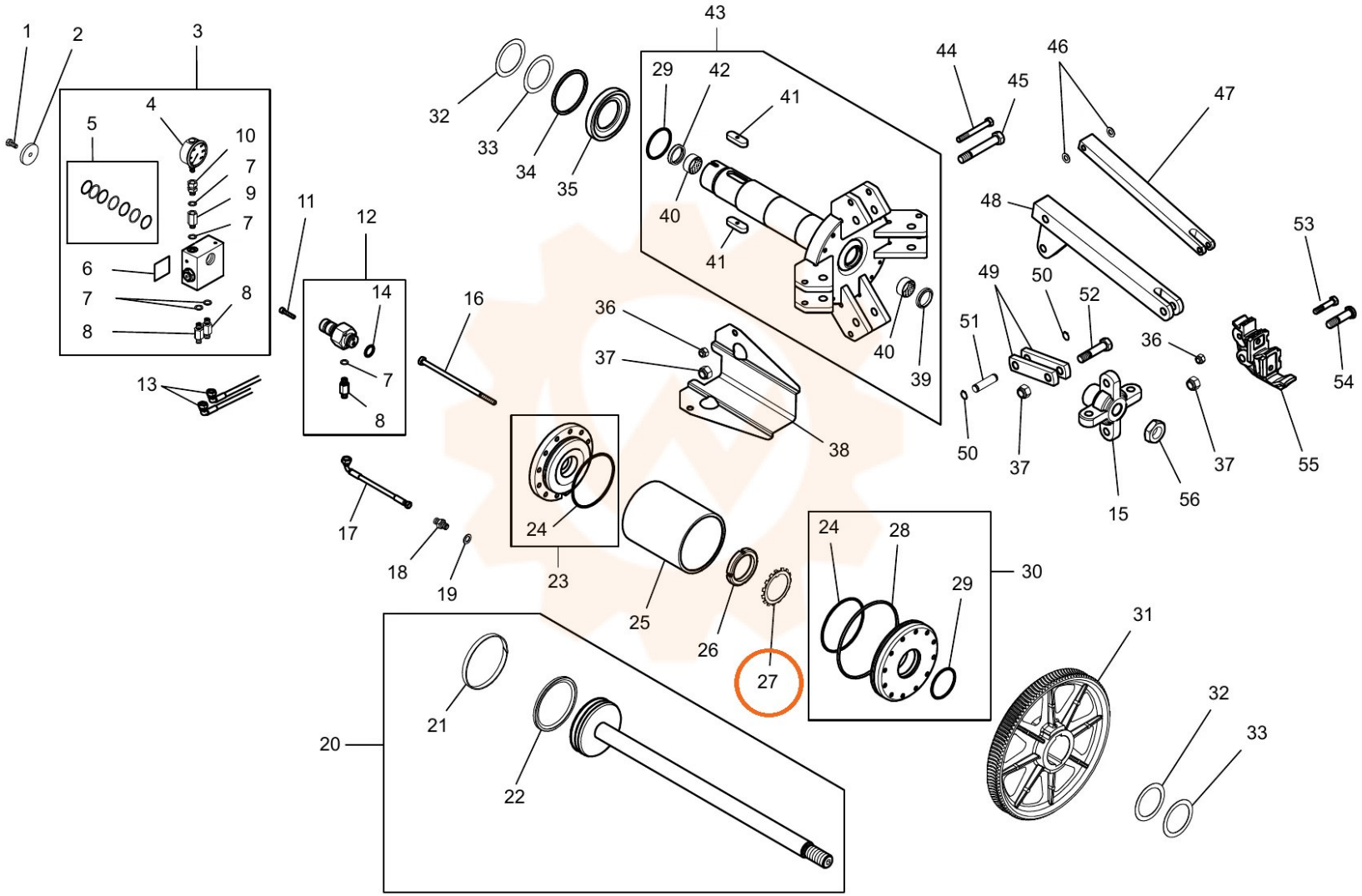
1
2
3
4
5
10
7
9
7
6
7
8
8
11
12
14
7
8
13
16
17
18
19
23
24
20
21
22
25
26
27
24
28
29
30
31
32
33
32
33
34
35
43
29
42
41
40
41
40
39
36
37
38
44
45
46
47
48
49
50
52
51
50
37
15
56
36
37
53
54
55