Kussen | Mondolfo Ferro 4-117317

Mondolfo Ferro Titan P232 BC · 2007 · Tekening 5 · positie 505

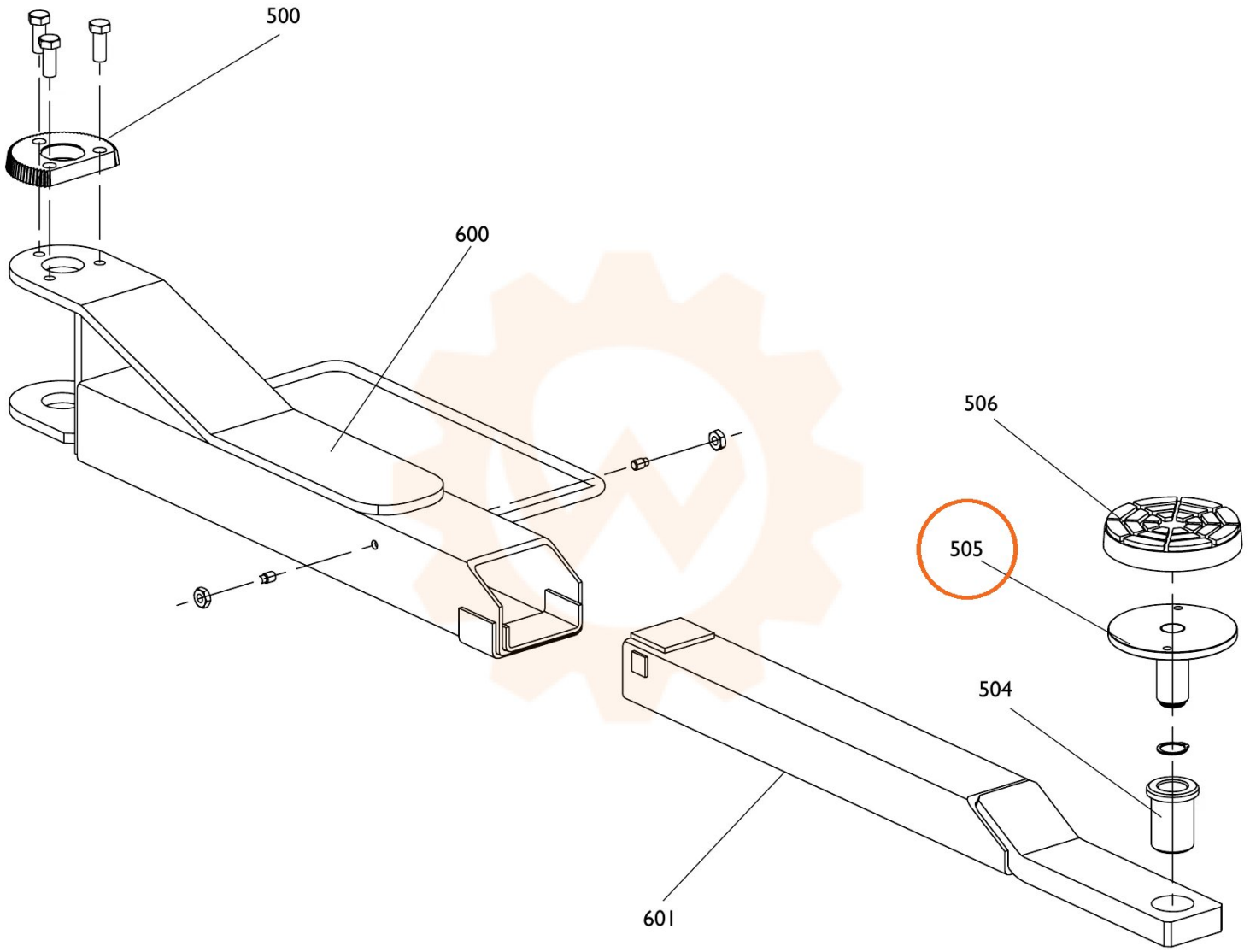
500
600
506
505
504
601