GRUPPO CASSONE
FRAME GROUP

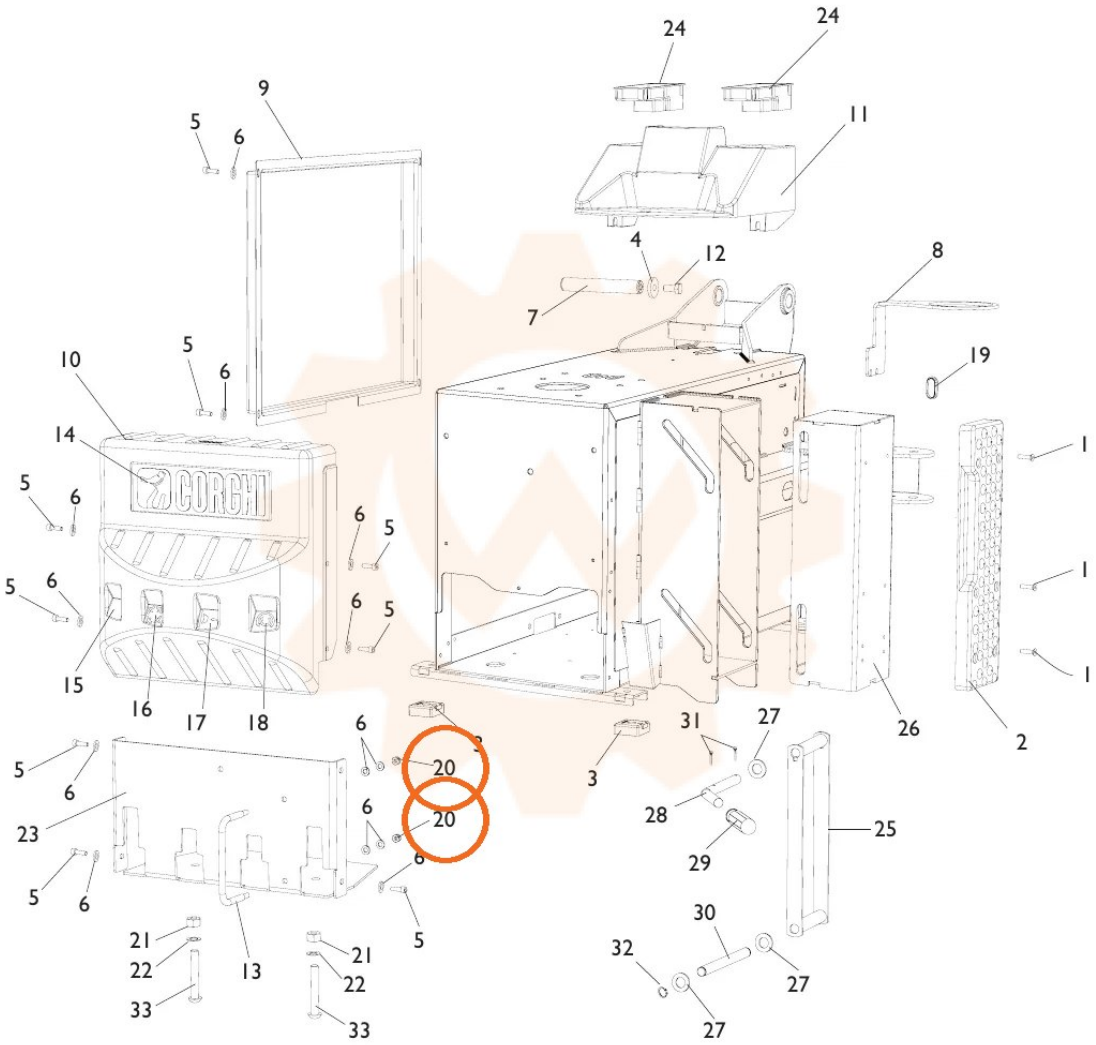

TORNA AL COMPLESSIVO
RETURNS TO OVERALL