Behuizing | Mondolfo Ferro 4-113163

Mondolfo Ferro TC975XD TI · 2025 · Overzichtstekening · positie 16

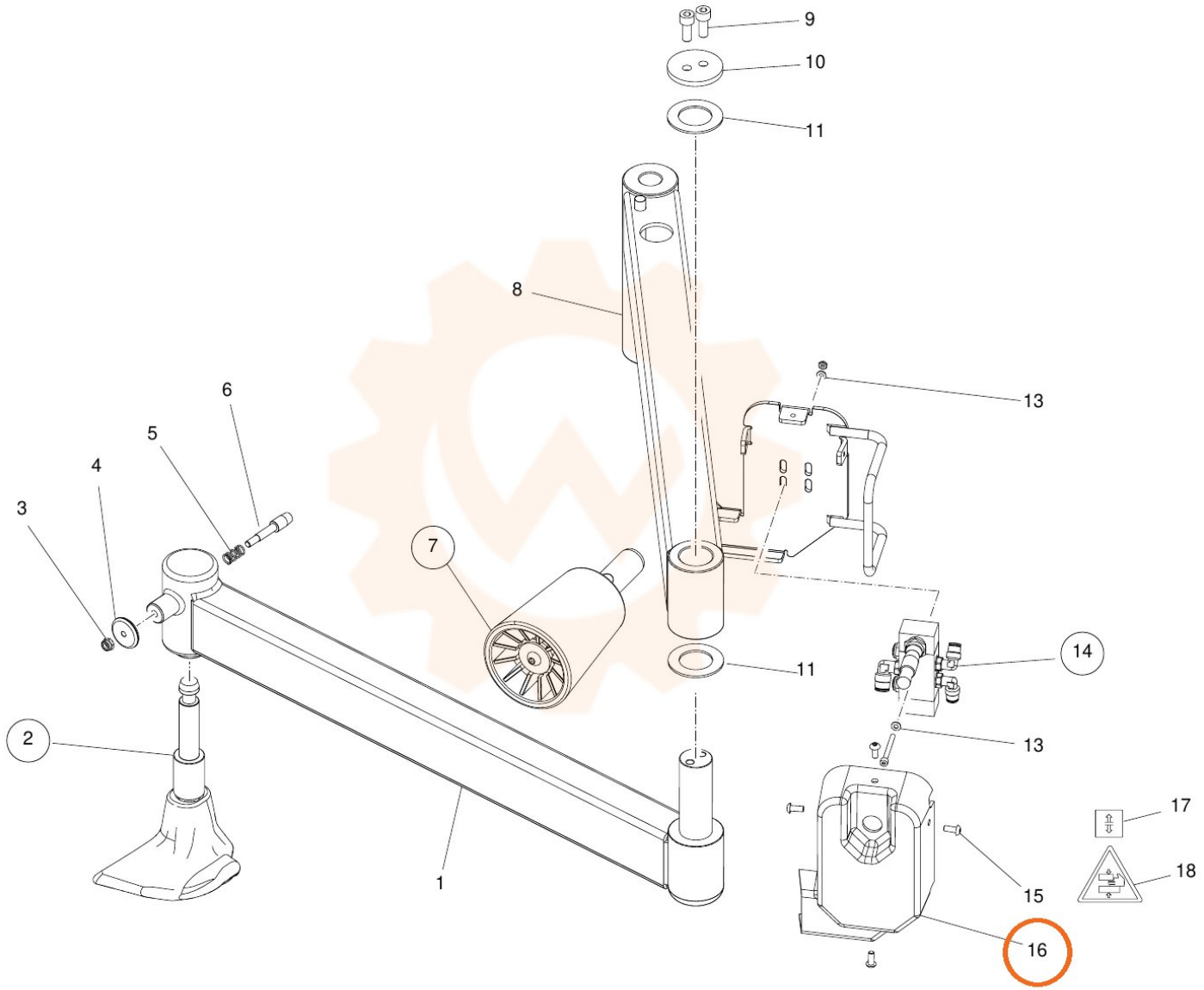
9
10
11
8
13
6
5
4
3
7
11
14
13
2
17
18
15
16
1