Encoder-printplaat | Mondolfo Ferro 5-103204

Mondolfo Ferro MT6450 - MT6650 · 2025 · Overzichtstekening · positie 11

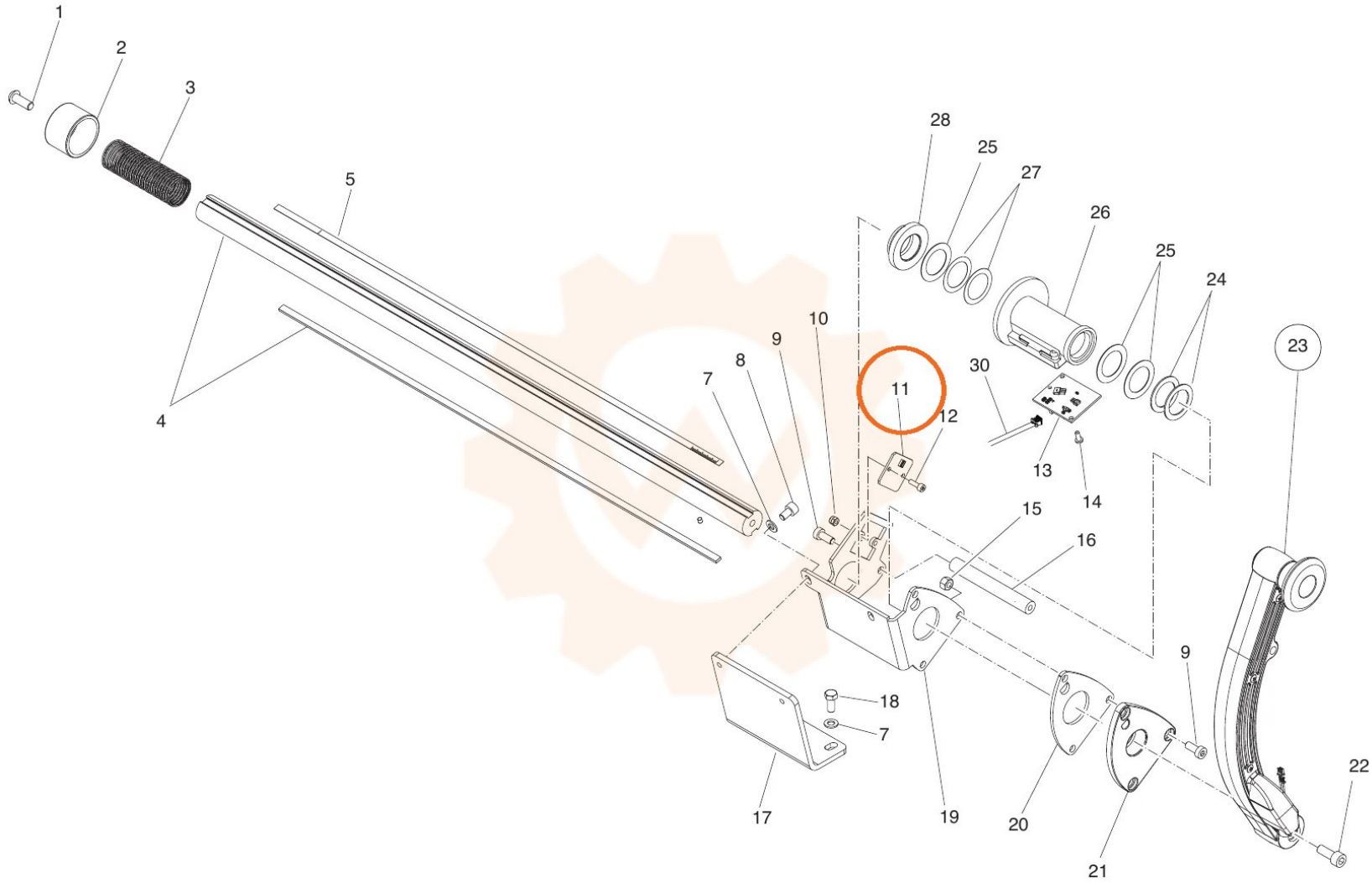
1
2
3
4
5
28
25
27
26
25
24
23
10
9
8
7
11
12
30
13
14
15
16
9
18
7
17
19
20
21
22