Pen D. 20 L. 105 mm | Mondolfo Ferro 4-119104

Mondolfo Ferro Aquila Tornado · 2025 · Overzichtstekening · positie 26

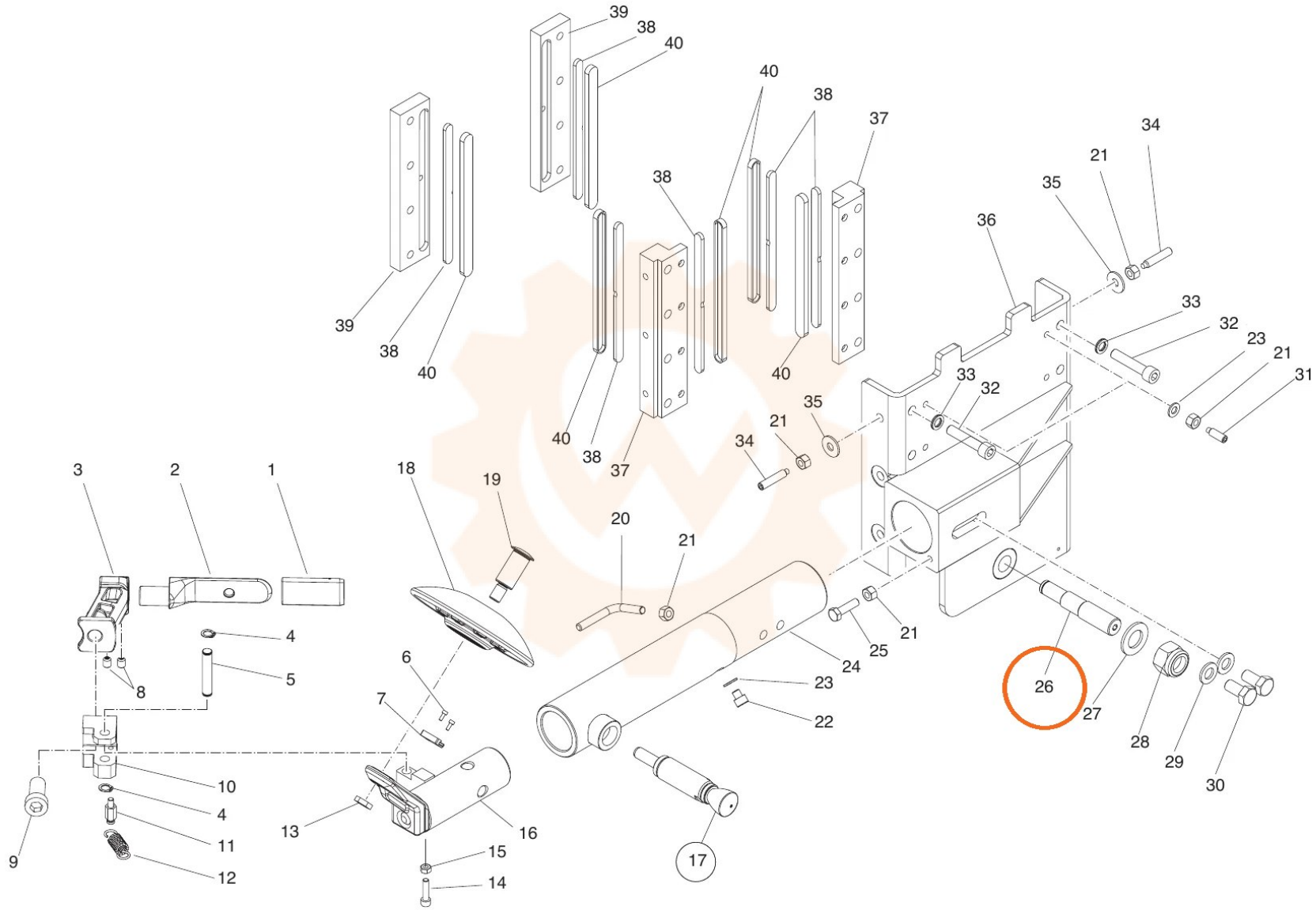
39
38
40
40
38
37
38
39
38
40
40
38
40
37
34
21
35
36
33
32
23
21
31
33
32
35
21
34
3
2
1
18
19
20
21
4
5
8
6
7
10
4
11
12
9
13
16
15
14
17
25
21
24
23
22
26
27
28
29
30