GRUPPO TORRETTA
HEAD GROUP

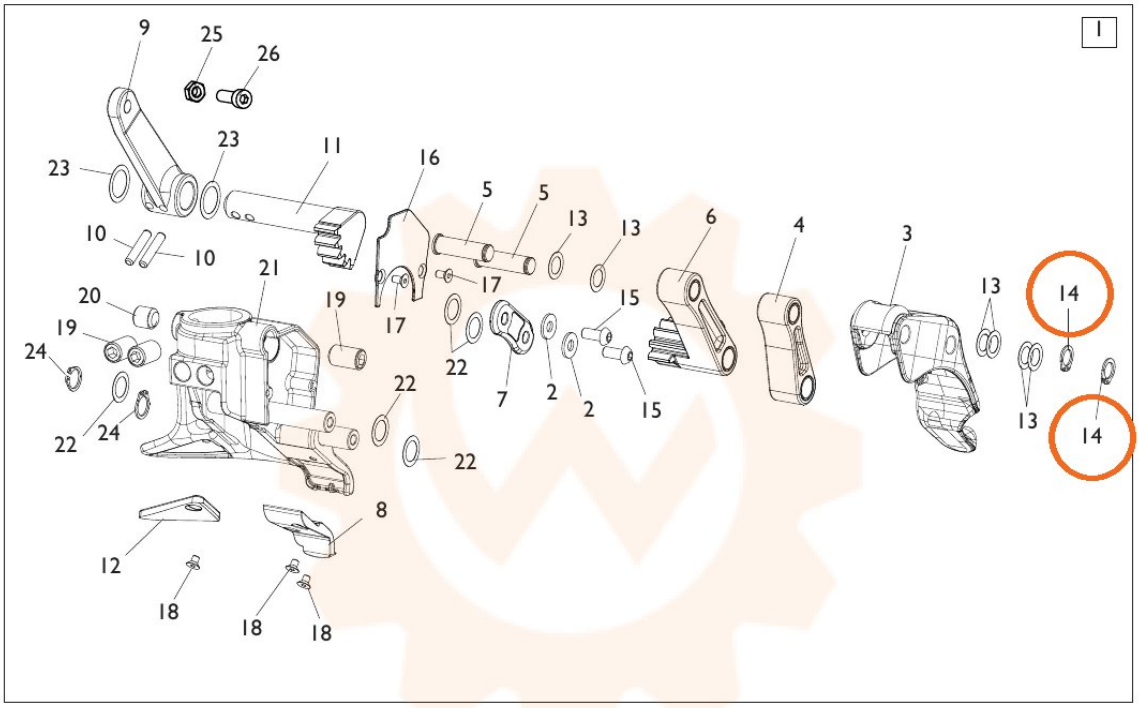

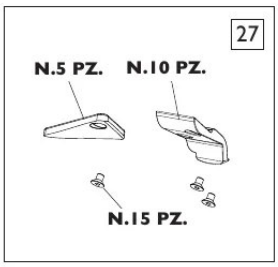

TORNA AL COMPLESSIVO
RETURNS TO OVERALL