ACCESSORI
ACCESSORIES

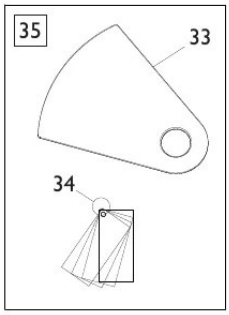



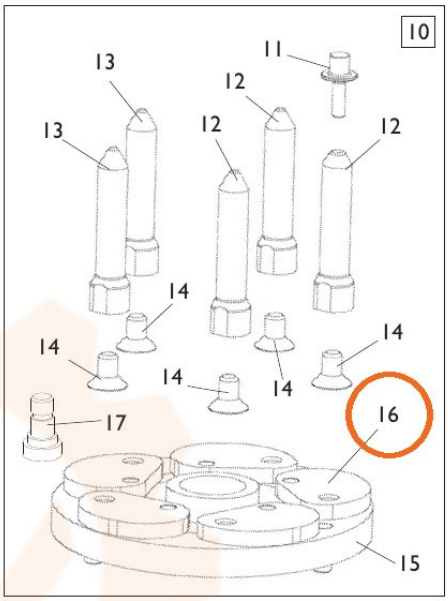

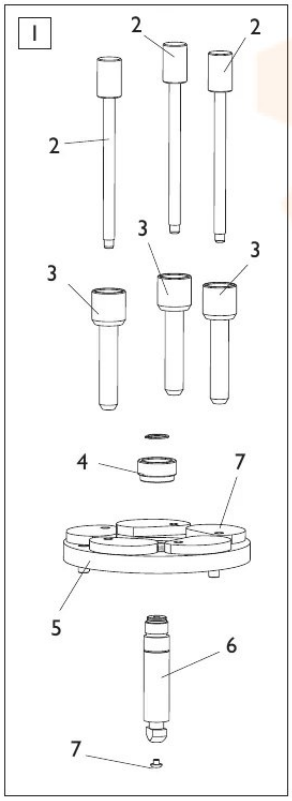

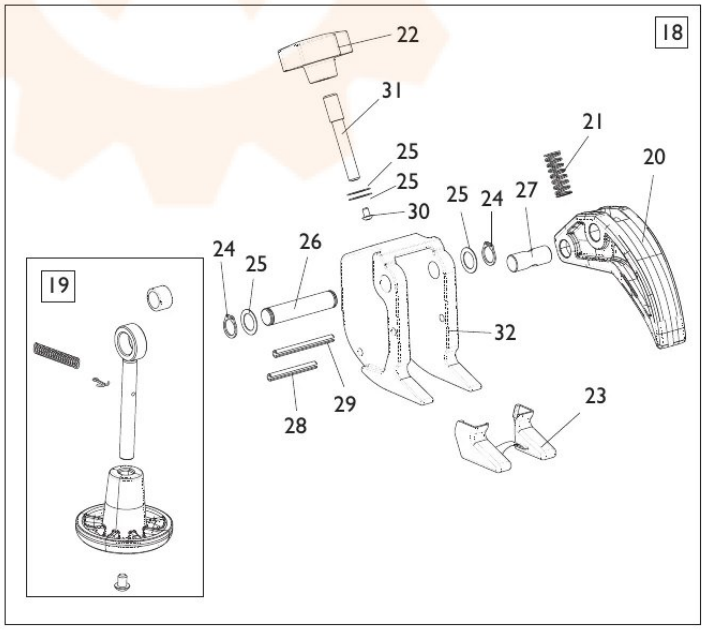

TORNA AL COMPLESSIVO
RETURNS TO OVERALL