Zelfsmerend lager | Mondolfo Ferro TC-21-1210001

Mondolfo Ferro Startline S256 · 2019 · Tekening 15 · positie 7 (2 keer op deze tekening)

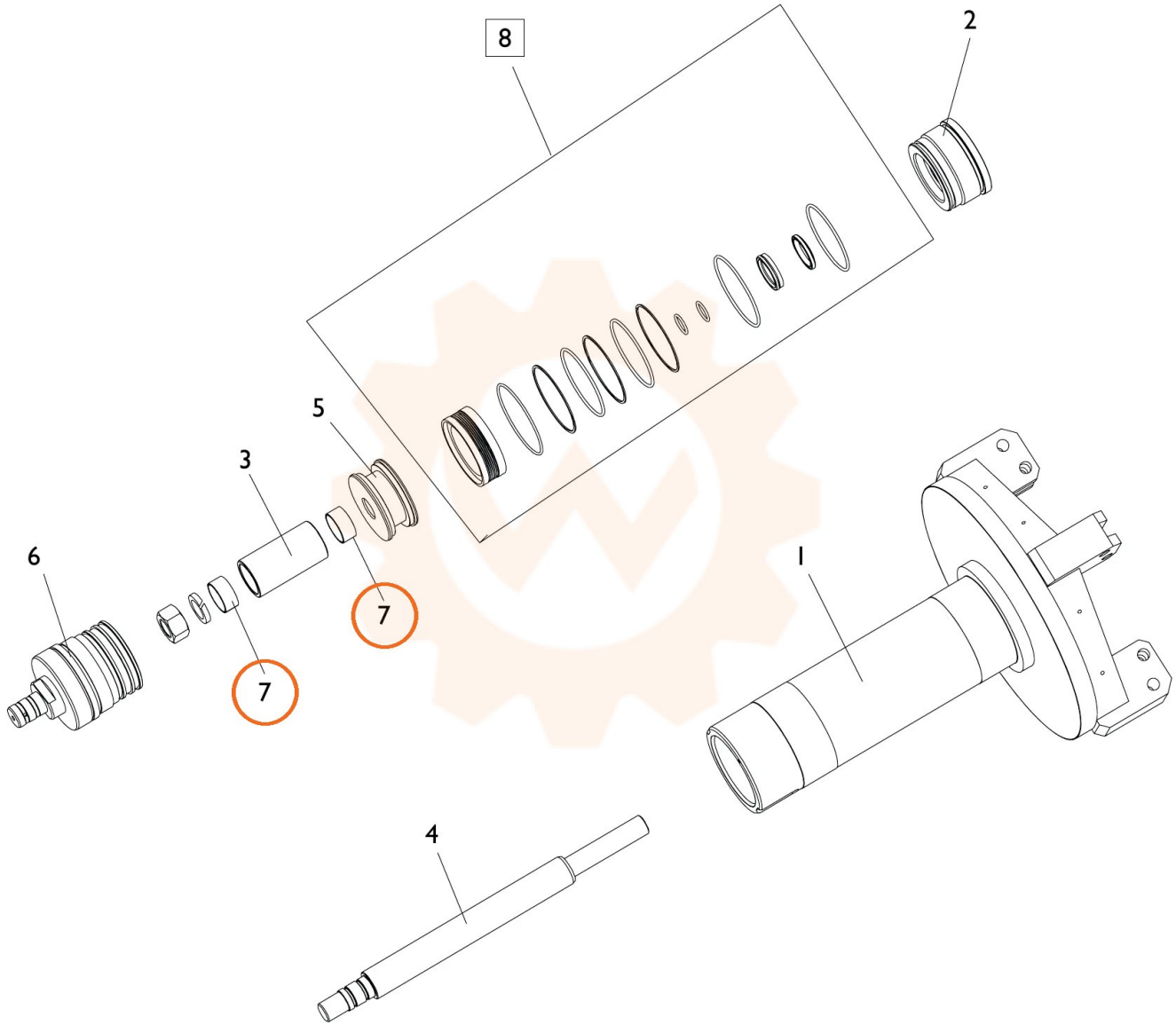
8
2
5
3
6
7
7
1
4