SCHEMA PNEUMATICO TESTINA \ SOLLEVATORE
PNEUMATIC DYAGRAM HEAD \ LIFT

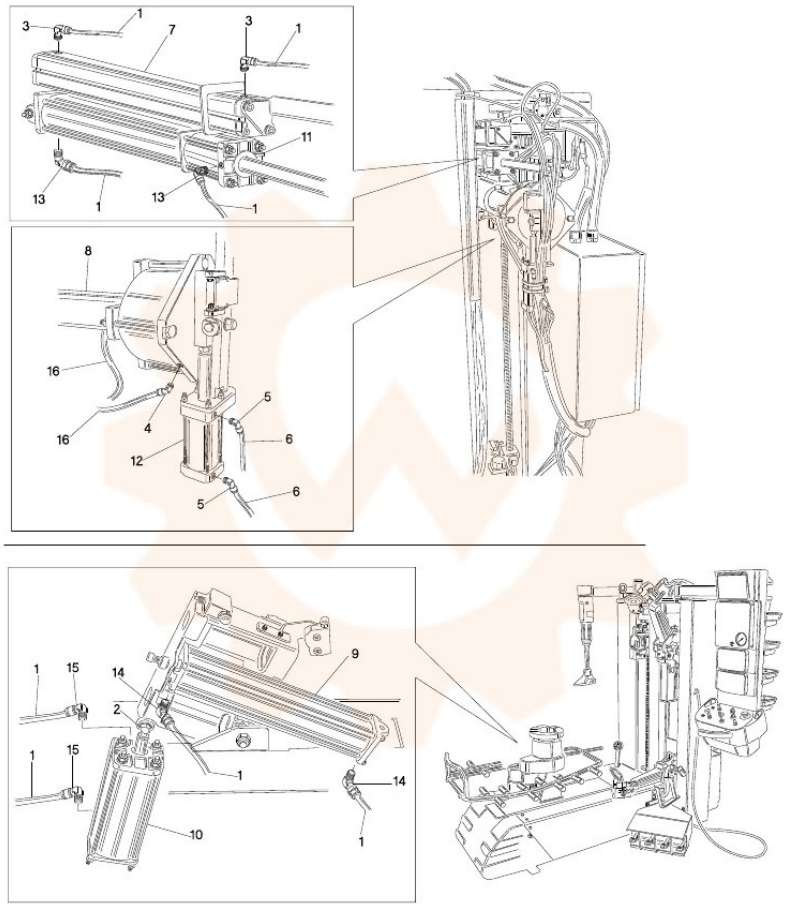

TORNA AL COMPLESSIVO
RETURNS TO OVERALL