Kleine knop | Mondolfo Ferro 232482A

Mondolfo Ferro GTR-7000CCD · 2024 · Tekening 2 · positie 1

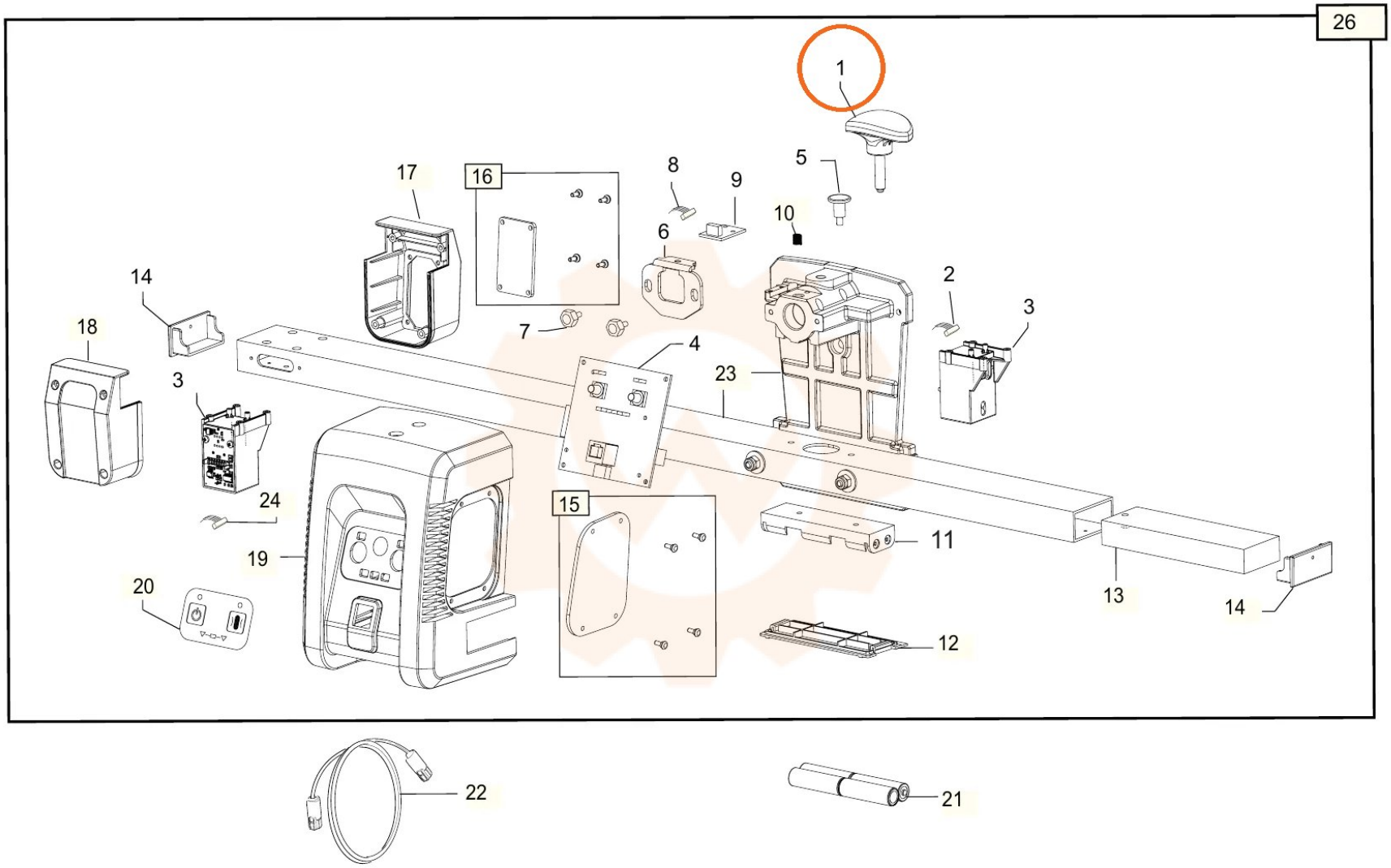
26
1
5
8
9
10
6
17
16
14
18
7
4
2
3
23
3
24
15
11
19
20
13
14
12
22
21