Microschakelaar met kabel | Mondolfo Ferro 31120174

Mondolfo Ferro MT2079 · 2006 · Tekening 6 · positie B1

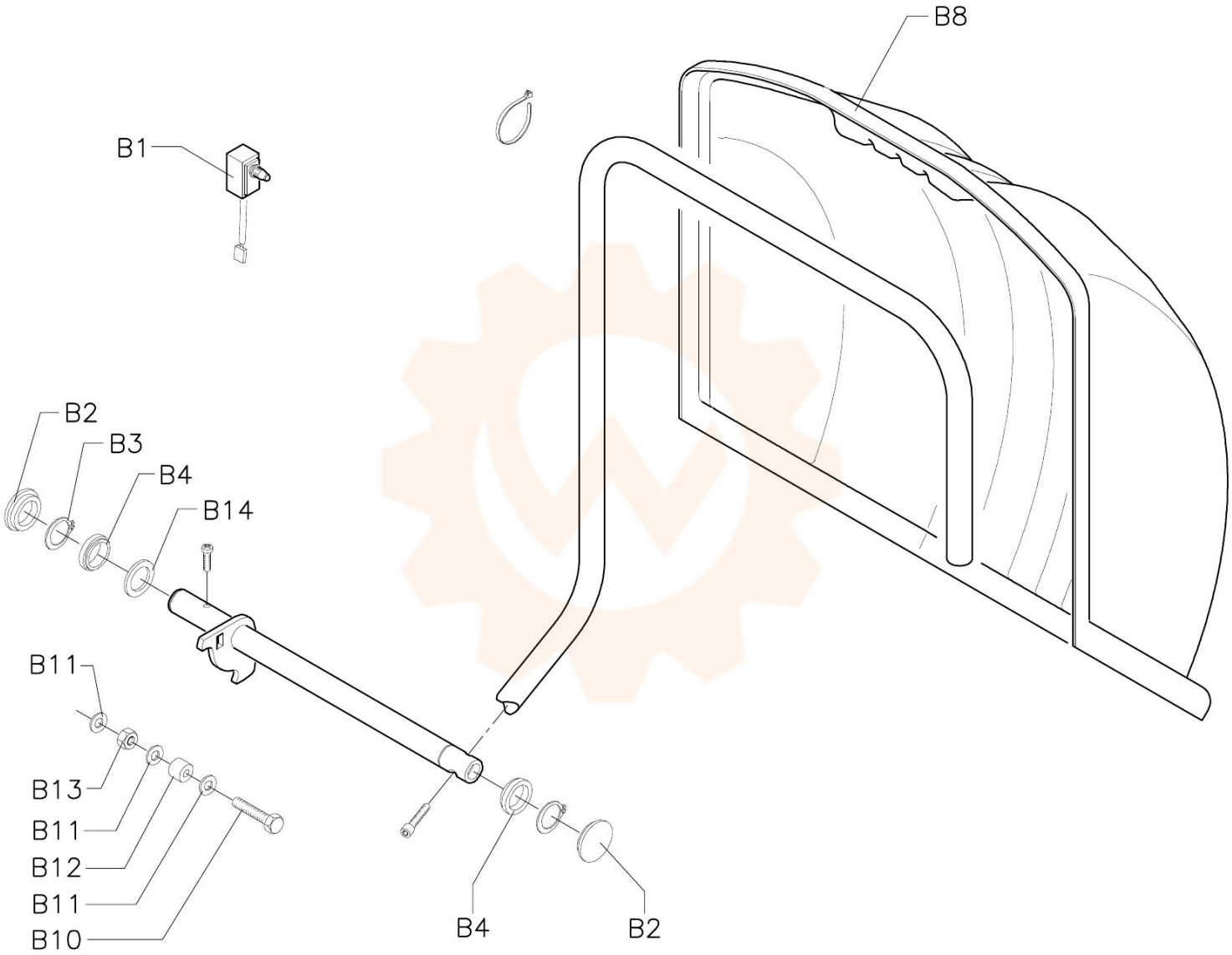
B8
B1
B2
B3
B4
B14
B11
B13
B11
B12
B11
B10
B4
B2