Borgring voor as D. 15 | Mondolfo Ferro 2-01122

Mondolfo Ferro TITANX3000E-X3500E · 2024 · Tekening 3 · positie 39

PSS LOW PROFILE 3.0 FLAPS

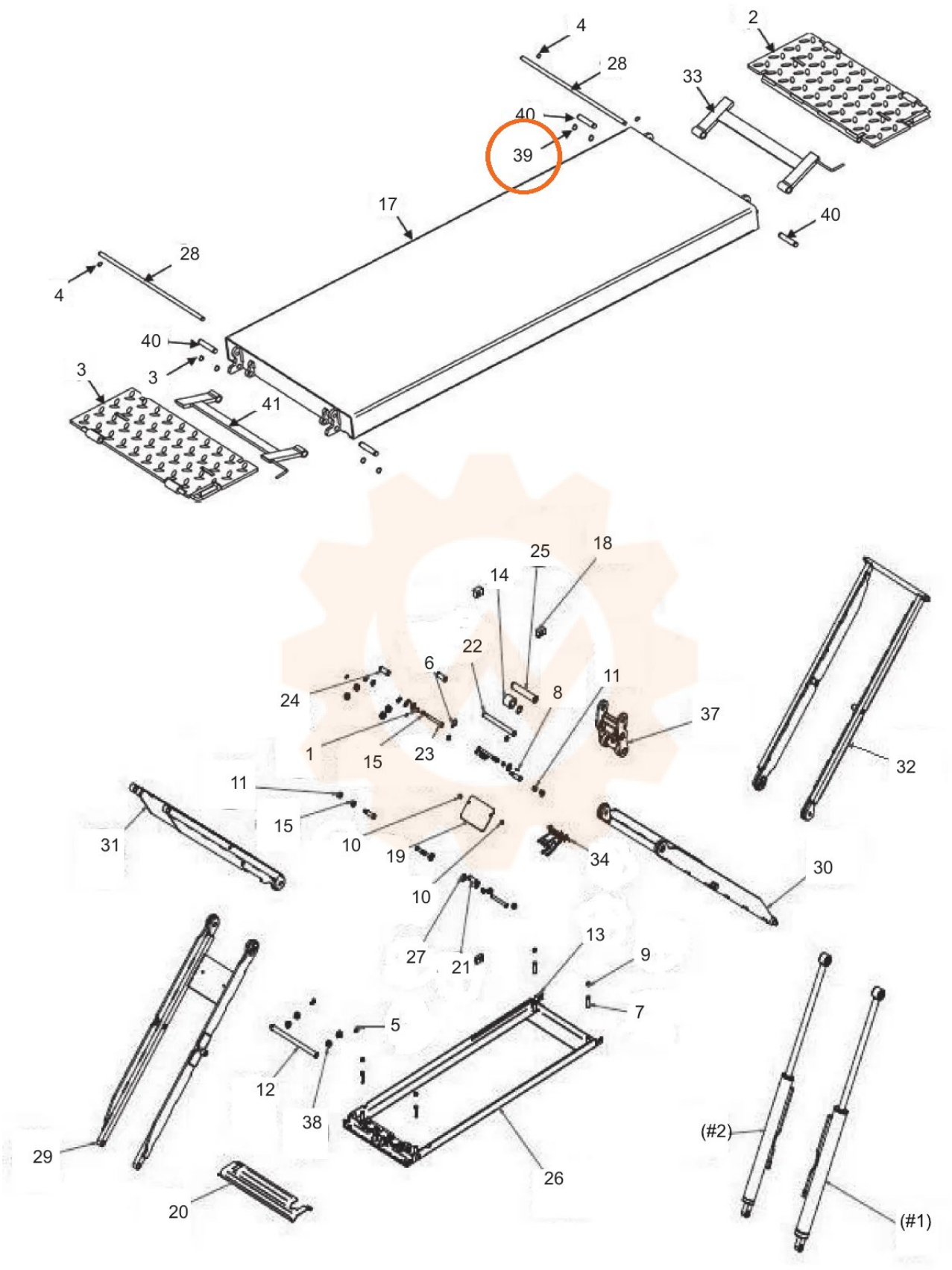

(#1)
- 35A (Inizio produzione)
- 35B (da s/n RPA003841S del 17/01/2019)
- 35C (da s/n CRB019105S del 03/02/2021)
- 35D (da s/n CRB019105S del 03/02/2021

(#2)
- 36A (Inizio produzione)
- 36B (da s/n RPA003841S del 17/01/2019)
- 36C (da s/n CRB019105S del 03/02/2021)
- 36D (da s/n CRB019105S del 03/02/2021)