112-1 2-armig trekker voor wentellagers (zweeds model) met conische moer, tot 55 mm klembereik, 45 mm spandiepte



BESCHRIJVING

De 2-armige trekkers met conische moer van de serie 112 zijn ontwikkeld voor de vakkundige demontage van wentellagers in samenwerking met een Scandinavische kogellagerfabrikant. Zowel de proporties van de trekker als de consequent rechte trekhaken zijn speciaal afgestemd op de eisen voor centrisch trekken van kleine en middelgrote lagers bij beperkte omgevingsomstandigheden. Hierdoor wordt mogelijke beschadiging van lager en lagerzitting bij de demontage tegengegaan. De veren garanderen een synchroon openen respectievelijk sluiten van de trekhaken, waardoor een eenvoudigere bediening en nog efficiënter werken mogelijk worden. De combinatie van een aangedraaide Conische moer en het veerelement voorkomt dat de trekker wegglijdt en zorgt te allen tijde voor een bijzonder stevige houvast. Tegelijkertijd versnelt en vereenvoudigt het fixeren van de trekhaken via de conische moer het werk bij constante trekprocessen met identiek klembereik.

TOEPASSINGSGEBIED

Voor het centrisch trekken van kleine en middelgrote lagers.

VOORDEEL

- Automatische zelfcentrering van de trekhaken door het aantrekken van de Conische moer
- Conische moer en veer zorgen voor een krachtgesloten bevestiging van de trekker zonder afspringen of uitwijken van de trekhaken.
- Het klauwvormige uiteinde van de arm omsluit het lager vormsluitend
- Bij identieke trekprocessen hoeft het klembereik maar één keer te worden ingesteld
- Anti-slipinrichting aan de spindelkop voor veilig werken met Sleutels
- Veilig opzetten van de spindel dankzij de draaibare spindelpunt, zowel op gladde oppervlakken als bij centreringen (Switch Technology)
- Spindeluitloop ter bescherming van de Schroefdraad

OPERATIE

- Spindel centraal op de as plaatsen
- Conische moer aandraaien totdat de armen het lager klemvast omsluiten
- De spindel voor fixatie handmatig op druk trekken
- Zeskant aan de spindelkop met een ratel of een steekringsleutel in beweging zetten totdat het lager los is

APPLICATIE AFBEELDING



STAMGEGEVENS

GTIN [GTIN]	4021176418143
Land van herkomst	DE
Materiaal	Gereedschapsstaal
Serie	112
Brutogewicht [kg]	0,405 kg
Inhoud van de verpakking	1 deel
Verpakkingswet	PAPPE PAP 21
Wereldwijde verkoopbaarheid	Ja (REACH, RoHS, POP, PROP65, TSCA)

ONDERDELEN

- 112-1-33_Conische moer
- 112-1-45-P_2 trekhaken met spannpennen (paar)
- 112-1-T_Brug
- 610110_Spindel

2-armig trekker voor wentellagers (zweeds model) met conische moer, tot 55 mm klembereik, 45 mm spandiepte

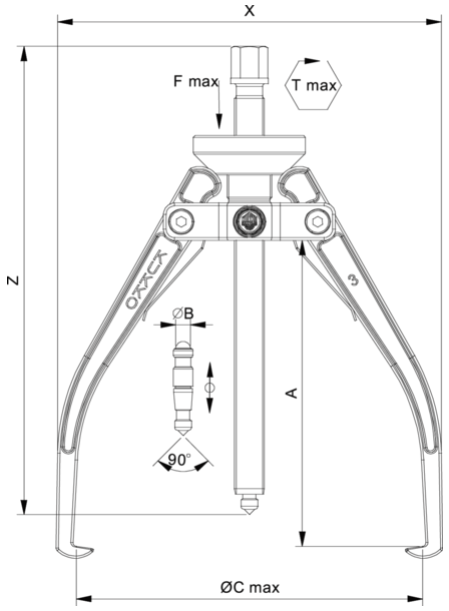

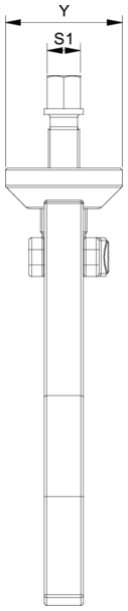

Afkorting	Attribuut	Wert
X	Totale breedte [mm]	65 mm
Y	Totale diepte [mm]	40 mm
Z	Totale hoogte [mm]	75 mm
A	Klemdiepte buiten aftrekken [mm]	45 mm
S1	Breedte over vlakken [mm]	13 mm
Cmin	Spanwijdte buiten aftrekken (min.) [mm]	0 mm
Cmax	Spanbreedte buiten aftrekken (max.) [mm]	55 mm
K	Dikte van de haakwortel aan de punt (klauwdikte K) [mm]	3 mm
J	Haakbasisbreedte (klauwbreedte J) [mm]	10 mm
O	Bruikbare haakbasisdiepte (bruikbare klauwdiepte O) [mm]	7 mm
H	Totale haakworteldiepte (totale klauwdiepte H) [mm]	12 mm
L	Totale klauwdikte (L+1mm) (klauwafstand tot basisoppervlak) [mm]	5 mm
Tmax	Max. koppel [Nm]	25 Nm
Fmax	Maximale trekkracht [t]	1.5 t
Fmax	Max. trekkracht [kN]	15 kN

Afkorting	Attribuut	Wert
X	Totale breedte [mm]	65 mm
Y	Totale diepte [mm]	40 mm
Z	Totale hoogte [mm]	75 mm
A	Klemdiepte buiten aftrekken [mm]	45 mm
S1	Breedte over vlakken [mm]	13 mm
Cmin	Spanwijdte buiten aftrekken (min.) [mm]	0 mm
Cmax	Spanbreedte buiten aftrekken (max.) [mm]	55 mm
K	Dikte van de haakwortel aan de punt (klauwdikte K) [mm]	3 mm
J	Haakbasisbreedte (klauwbreedte J) [mm]	10 mm
O	Bruikbare haakbasisdiepte (bruikbare klauwdiepte O) [mm]	7 mm
H	Totale haakworteldiepte (totale klauwdiepte H) [mm]	12 mm
L	Totale klauwdikte (L+1mm) (klauwafstand tot basisoppervlak) [mm]	5 mm
Tmax	Max. koppel [Nm]	25 Nm
Fmax	Maximale trekkracht [t]	1.5 t
Fmax	Max. trekkracht [kN]	15 kN

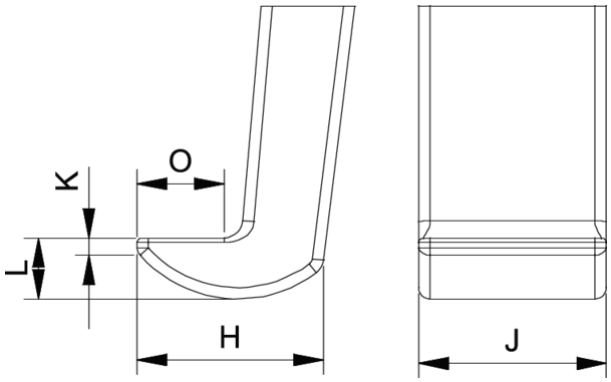

Afkorting	Attribuut	Wert
X	Totale breedte [mm]	65 mm
Y	Totale diepte [mm]	40 mm
Z	Totale hoogte [mm]	75 mm
A	Klemdiepte buiten aftrekken [mm]	45 mm
S1	Breedte over vlakken [mm]	13 mm
Cmin	Spanwijdte buiten aftrekken (min.) [mm]	0 mm
Cmax	Spanbreedte buiten aftrekken (max.) [mm]	55 mm
K	Dikte van de haakwortel aan de punt (klauwdikte K) [mm]	3 mm

J	Haakbasisbreedte (klauwbreedte J) [mm]	10 mm
O	Bruikbare haakbasisdiepte (bruikbare klauwdiepte O) [mm]	7 mm
H	Totale haakworteldiepte (totale klauwdiepte H) [mm]	12 mm
L	Totale klauwdikte (L+1mm) (klauwafstand tot basisoppervlak) [mm]	5 mm
Tmax	Max. koppel [Nm]	25 Nm
Fmax	Maximale trekkracht [t]	1.5 t
Fmax	Max. trekkracht [kN]	15 kN