210-3 2-armige scheidings trekker "Cobra" met verstelb. klemdiepte, zijdelingse klem, tot 150 mm klembereik, 325 mm spandiepte



BESCHRIJVING

De 2-armig scheidings trekker "Cobra" met verstelbare spandiepte en zijdelingse klem wordt gebruikt voor het trekken van vlak liggende lagers, tandwielen en schijven in alle gangbare maten voor ambacht, werkplaats en industrie. Daarmee kan elk onderdeel worden losgemaakt dat op een as zit en van buitenaf vrij toegankelijk is. De trekhaken zijn 180° draaibaar en aan beide zijden te gebruiken. De ene zijde heeft normale trekbouten, de andere zijde beschikt over speciale Scheidingsbekken. Dankzij de meervoudige boringen in de trekhaken kunnen verschillende spandieptes worden ingesteld voor flexibel werken. De zijdelingse klem verhoogt de aandrukkracht van de trekhaken vele malen en voorkomt daarmee wegglijden van de trekker.

TOEPASSINGSGEBIED

Voor het trekken van vlak aanliggende lagers, tandkransen en schijven in alle gangbare maten voor Ambacht, werkplaats en Industrie.

VOORDEEL

- Verstelbare en 180° draaibare trekhaken voor individuele aanpassing van de spandiepte dankzij meerdere boorgaten in de trekhaken
- trekhaken met verschillende contactvlakken voor flexibel werken
- De zijdelingse klem zorgt ervoor dat de trekhaken bijzonder stevig tegen het af te trekken deel aangedrukt worden
- Uitloop van de spindel ter bescherming van de Schroefdraad

STAMGEGEVENS

GTIN [GTIN]	4021176030536
Land van herkomst	DE
Materiaal	Gereedschapsstaal
Serie	210
Brutogewicht [kg]	4,64 kg
Inhoud van de verpakking	1 deel
Verpakkingswet	PAPPE PAP 21
Wereldwijde verkoopbaarheid	Ja (REACH, RoHS, POP, PROP65, TSCA)

ONDERDELEN

- 204-3-T_Brug
- 210-3-325-P_2 trekhaken (paar)
- 210201_Klem compleet
- 623325_Spindel

APPLICATIE AFBEELDING



DETAILAFBEELDING

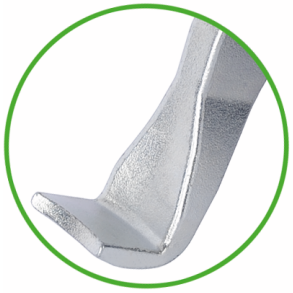

2-armige scheidings trekker "Cobra" met verstelb. klemdiepte, zijdelingse klem, tot 150 mm klembereik, 325 mm spandiepte

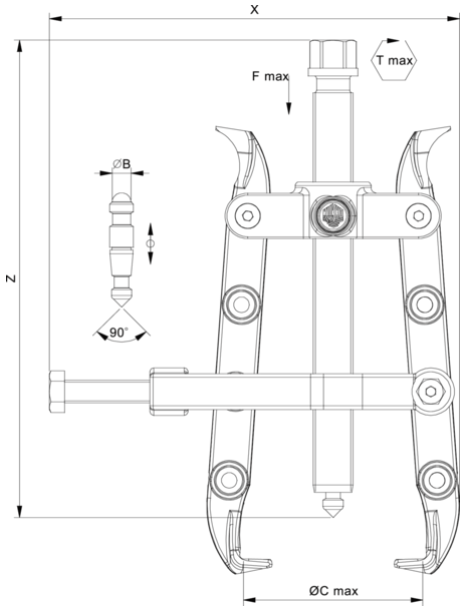

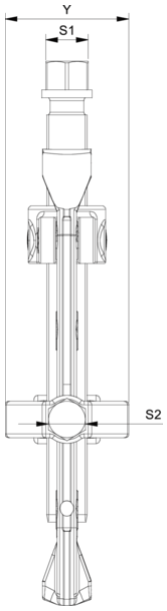

Afkorting	Attribuut	Wert
X	Totale breedte [mm]	320 mm
Y	Totale diepte [mm]	95 mm
Z	Totale hoogte [mm]	350 mm
A	Klemdiepte buiten aftrekken [mm]	325 mm
S1	Breedte over vlakken [mm]	24 mm
Cmin	Spanwijdte buiten aftrekken (min.) [mm]	20 mm
Cmax	Spanbreedte buiten aftrekken (max.) [mm]	150 mm
K	Dikte van de haakwortel aan de punt (klauwdikte K) [mm]	2 mm
J	Haakbasisbreedte (klauwbreedte J) [mm]	25 mm
O	Bruikbare haakbasisdiepte (bruikbare klauwdiepte O) [mm]	15 mm
H	Totale haakworteldiepte (totale klauwdiepte H) [mm]	25 mm
L	Totale klauwdikte (L+1mm) (klauwafstand tot basisoppervlak) [mm]	2 mm
Tmax	Max. koppel [Nm]	200 Nm
Fmax	Maximale trekkracht [t]	10 t
Fmax	Max. trekkracht [kN]	100 kN

Afkorting	Attribuut	Wert
X	Totale breedte [mm]	320 mm
Y	Totale diepte [mm]	95 mm
Z	Totale hoogte [mm]	350 mm
A	Klemdiepte buiten aftrekken [mm]	325 mm
S1	Breedte over vlakken [mm]	24 mm
Cmin	Spanwijdte buiten aftrekken (min.) [mm]	20 mm
Cmax	Spanbreedte buiten aftrekken (max.) [mm]	150 mm
K	Dikte van de haakwortel aan de punt (klauwdikte K) [mm]	2 mm
J	Haakbasisbreedte (klauwbreedte J) [mm]	25 mm
O	Bruikbare haakbasisdiepte (bruikbare klauwdiepte O) [mm]	15 mm
H	Totale haakworteldiepte (totale klauwdiepte H) [mm]	25 mm
L	Totale klauwdikte (L+1mm) (klauwafstand tot basisoppervlak) [mm]	2 mm
Tmax	Max. koppel [Nm]	200 Nm
Fmax	Maximale trekkracht [t]	10 t
Fmax	Max. trekkracht [kN]	100 kN

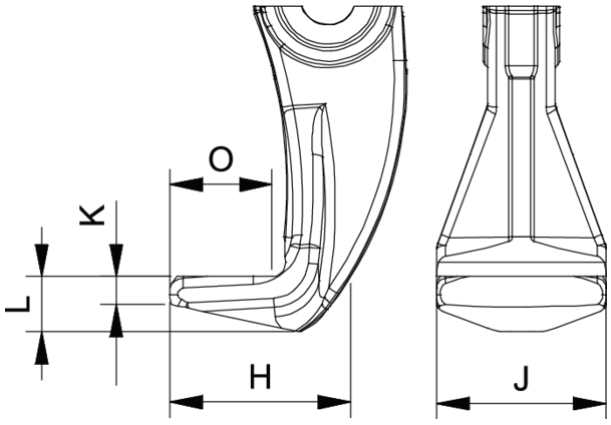

Afkorting	Attribuut	Wert
X	Totale breedte [mm]	320 mm
Y	Totale diepte [mm]	95 mm
Z	Totale hoogte [mm]	350 mm
A	Klemdiepte buiten aftrekken [mm]	325 mm
S1	Breedte over vlakken [mm]	24 mm
Cmin	Spanwijdte buiten aftrekken (min.) [mm]	20 mm

Cmax	Spanbreedte buiten aftrekken (max.) [mm]	150 mm
K	Dikte van de haakwortel aan de punt (klauwdikte K) [mm]	2 mm
J	Haakbasisbreedte (klauwbreedte J) [mm]	25 mm
O	Bruikbare haakbasisdiepte (bruikbare klauwdiepte O) [mm]	15 mm
H	Totale haakworteldiepte (totale klauwdiepte H) [mm]	25 mm
L	Totale klauwdikte (L+1mm) (klauwafstand tot basisoppervlak) [mm]	2 mm
Tmax	Max. koppel [Nm]	200 Nm
Fmax	Maximale trekkracht [t]	10 t
Fmax	Max. trekkracht [kN]	100 kN

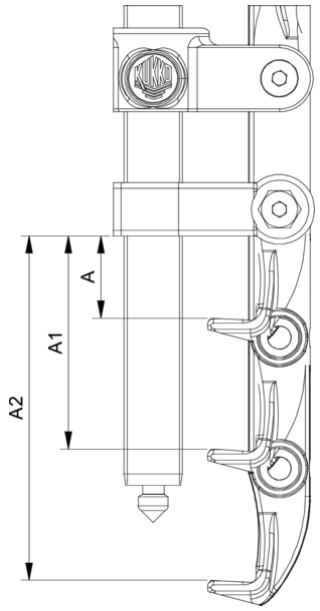

Afkorting	Attribuut	Wert
X	Totale breedte [mm]	320 mm
Y	Totale diepte [mm]	95 mm
Z	Totale hoogte [mm]	350 mm
A	Klemdiepte buiten aftrekken [mm]	325 mm
S1	Breedte over vlakken [mm]	24 mm
Cmin	Spanwijdte buiten aftrekken (min.) [mm]	20 mm
Cmax	Spanbreedte buiten aftrekken (max.) [mm]	150 mm
K	Dikte van de haakwortel aan de punt (klauwdikte K) [mm]	2 mm
J	Haakbasisbreedte (klauwbreedte J) [mm]	25 mm
O	Bruikbare haakbasisdiepte (bruikbare klauwdiepte O) [mm]	15 mm
H	Totale haakworteldiepte (totale klauwdiepte H) [mm]	25 mm
L	Totale klauwdikte (L+1mm) (klauwafstand tot basisoppervlak) [mm]	2 mm
Tmax	Max. koppel [Nm]	200 Nm
Fmax	Maximale trekkracht [t]	10 t
Fmax	Max. trekkracht [kN]	100 kN

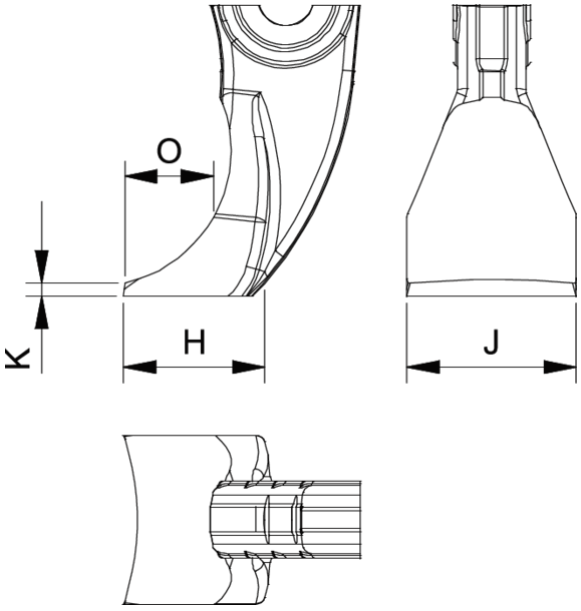

Afkorting	Attribuut	Wert
X	Totale breedte [mm]	320 mm
Y	Totale diepte [mm]	95 mm
Z	Totale hoogte [mm]	350 mm
A	Klemdiepte buiten aftrekken [mm]	325 mm
S1	Breedte over vlakken [mm]	24 mm
Cmin	Spanwijdte buiten aftrekken (min.) [mm]	20 mm
Cmax	Spanbreedte buiten aftrekken (max.) [mm]	150 mm
K	Dikte van de haakwortel aan de punt (klauwdikte K) [mm]	2 mm
J	Haakbasisbreedte (klauwbreedte J) [mm]	25 mm
O	Bruikbare haakbasisdiepte (bruikbare klauwdiepte O) [mm]	15 mm
H	Totale haakworteldiepte (totale klauwdiepte H) [mm]	25 mm
L	Totale klauwdikte (L+1mm) (klauwafstand tot basisoppervlak) [mm]	2 mm
Tmax	Max. koppel [Nm]	200 Nm
Fmax	Maximale trekkracht [t]	10 t
Fmax	Max. trekkracht [kN]	100 kN