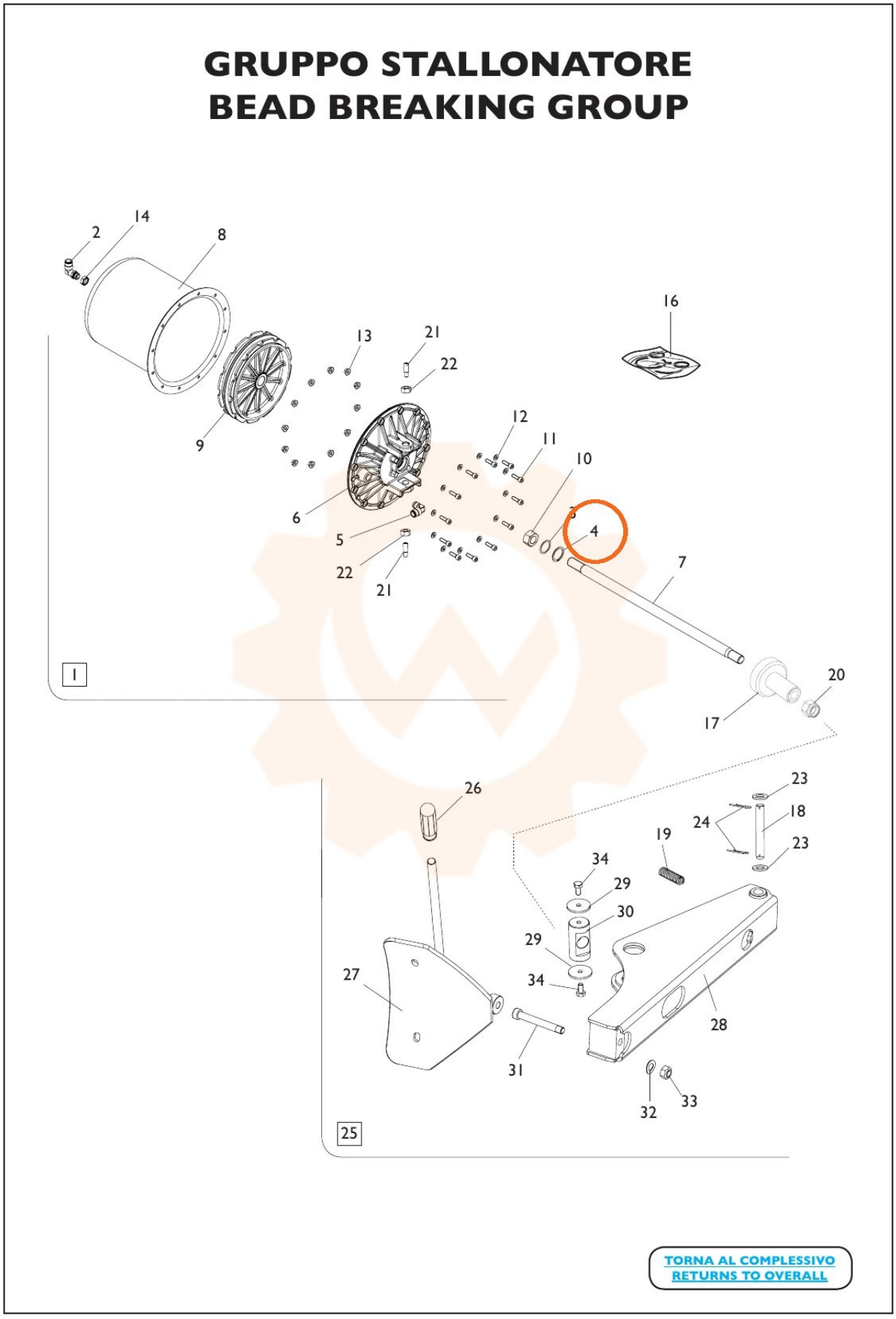
GRUPPO STALLONATORE
BEAD BREAKING GROUP
2
14
8
9
13
21
22
16
12
11
10
6
5
22
21
4
7
1
20
17
26
23
18
24
19
23
34
29
30
29
34
27
28
31
32
33
25
TORNA AL COMPLESSIVO
RETURNS TO OVERALL