Bus D. 6,5 x 25 x 23,4 | Mondolfo Ferro 4-101098

Mondolfo Ferro MT3000 Tilt UP · 2015 · Tekening 8 · positie 9

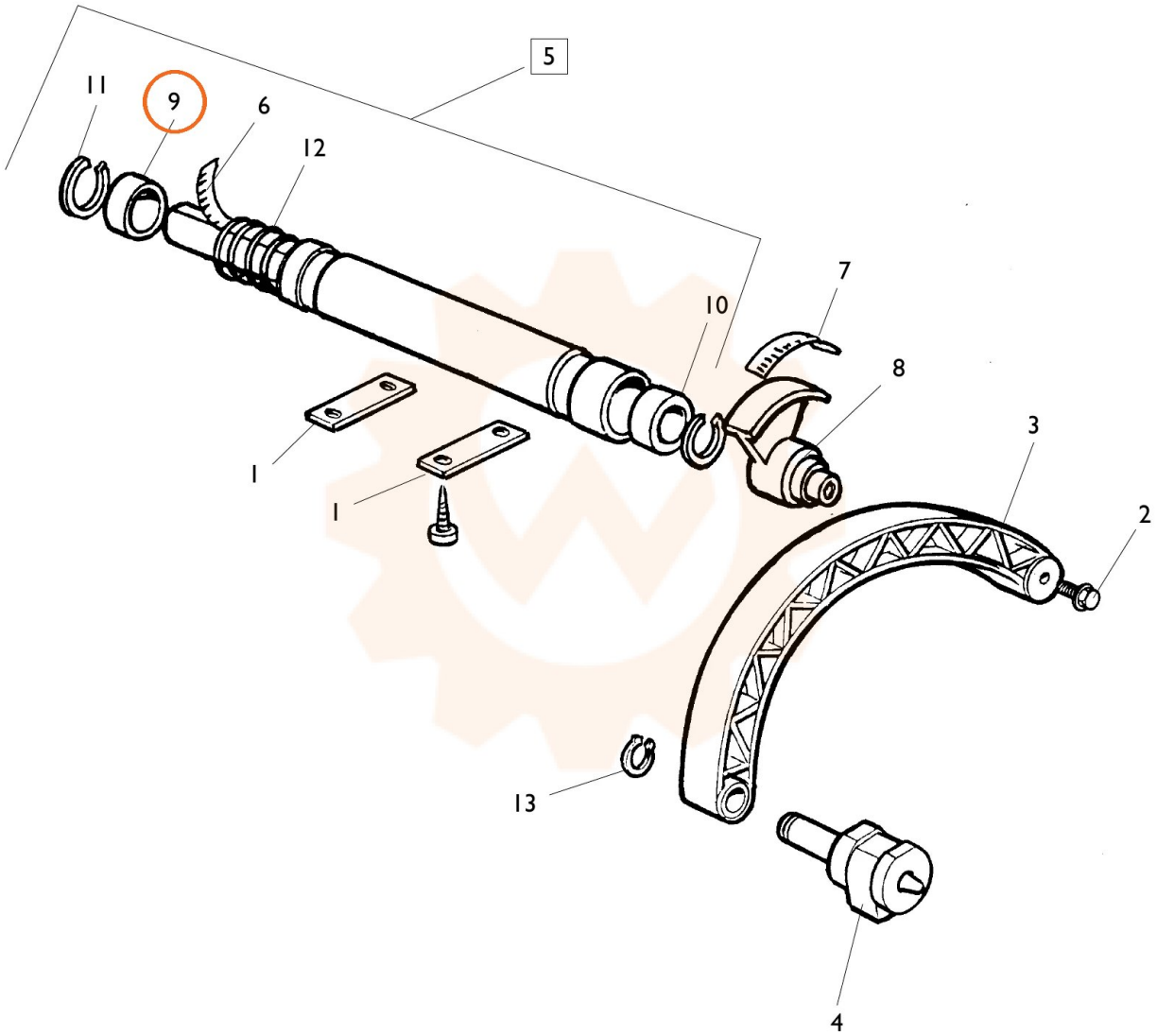
5
11
9
6
12
7
10
8
3
2
1
1
13
4