Borgmoer M6 | Mondolfo Ferro 2-01979

Mondolfo Ferro MT3000 Tilt UP · 2015 · Tekening 10 · positie 20 (2 keer op deze tekening)

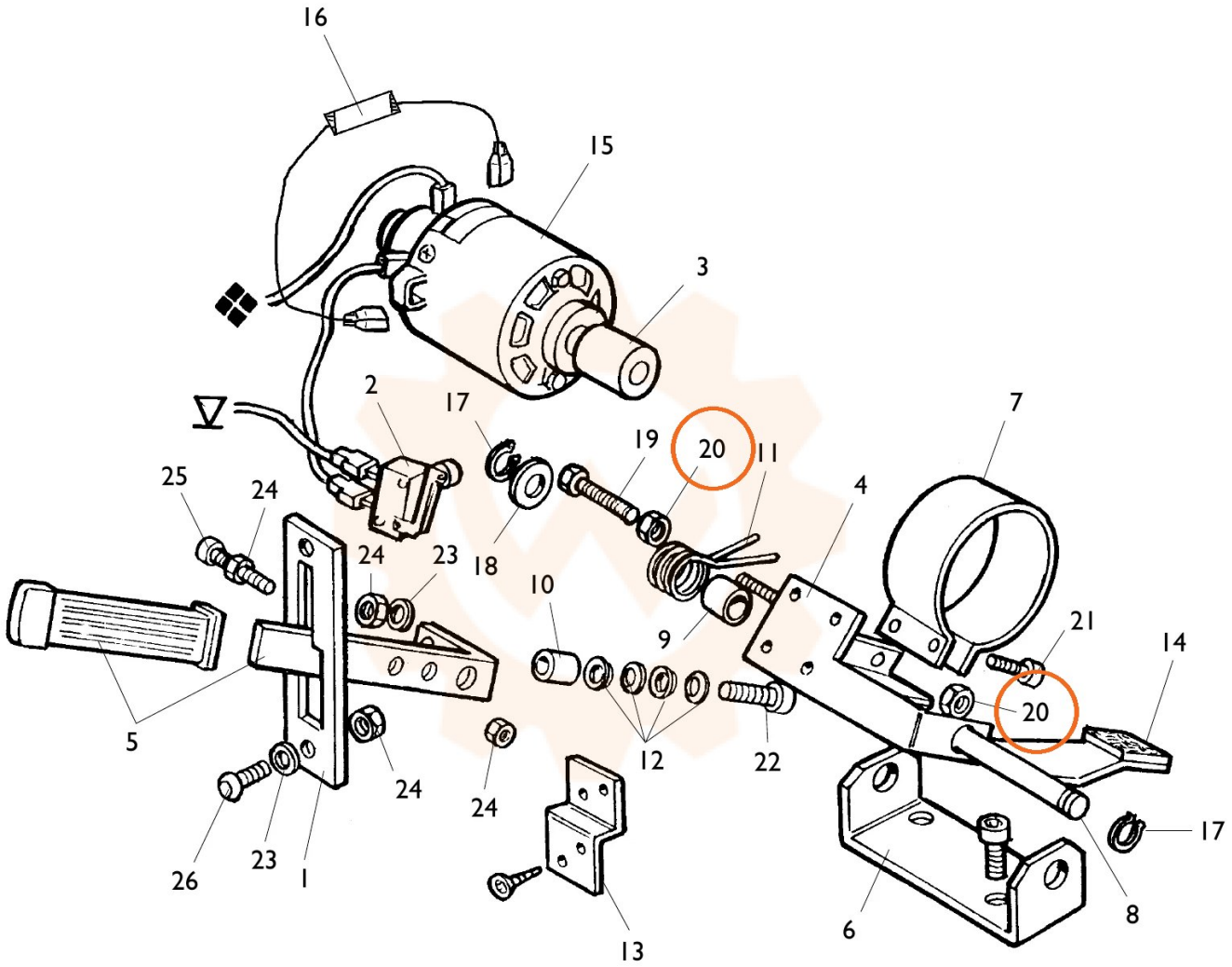
16
15
3
2
17
19
20
11
7
4
25
24
24
23
18
10
9
21
14
20
5
12
22
24
24
17
26
23
1
13
6
8