Printplaat | Mondolfo Ferro 4-104856

Mondolfo Ferro Trigon 728 · 2007 · Tekening 4 · positie 29

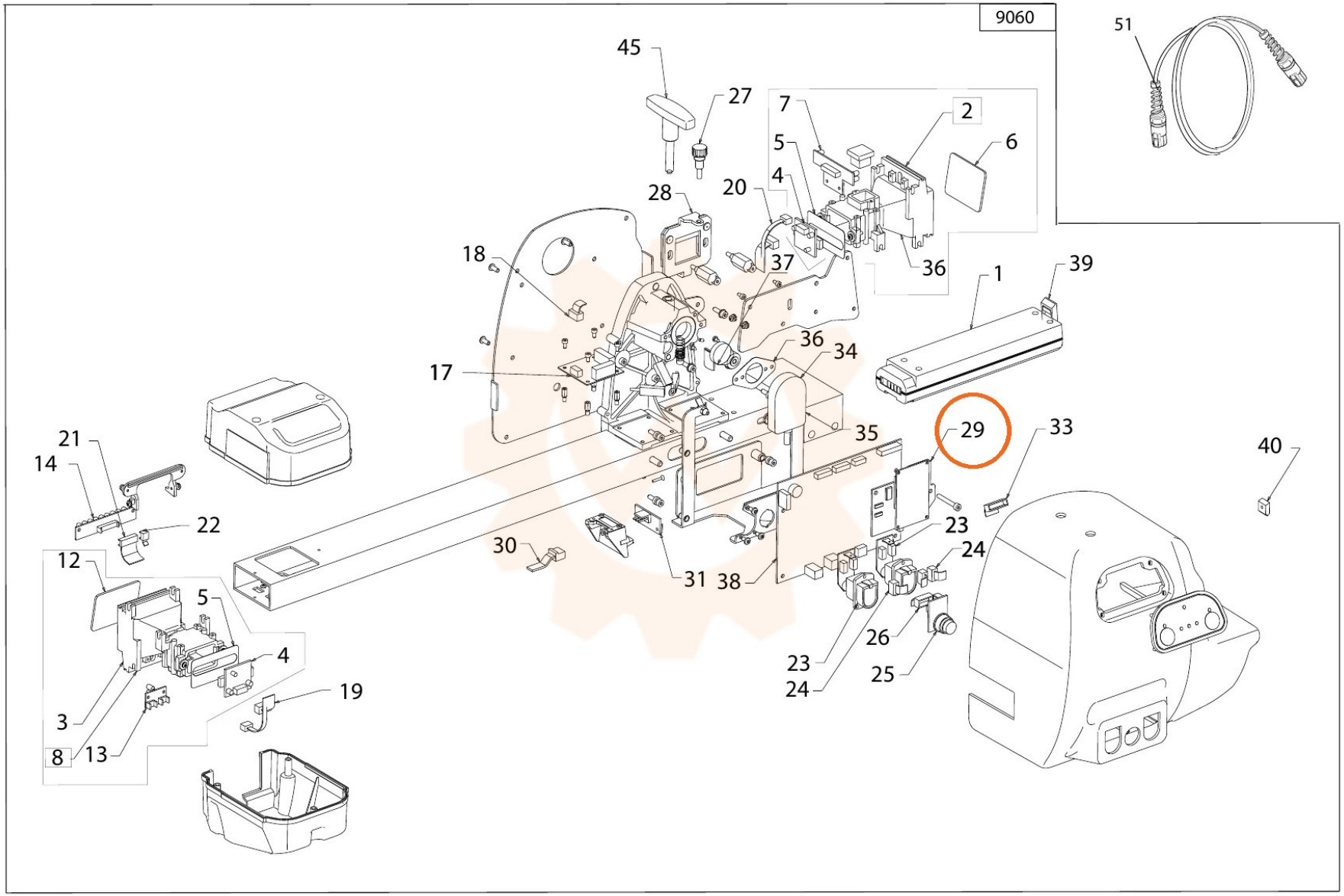
9060
45
27
7
2
5
6
4
20
28
18
37
36
1
39
17
36
34
35
29
33
40
21
14
22
12
5
4
19
3
8
13
30
31
38
23
24
26
25
23
24
51