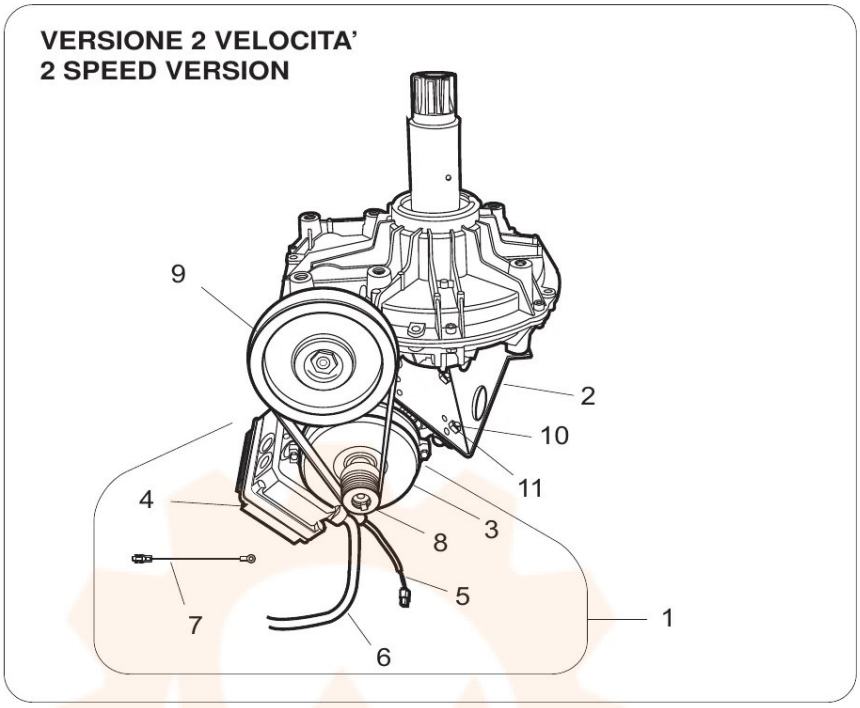
VERSIONE 2 VELOCITA'
2 SPEED VERSION
9
2
10
11
4
3
8
5
7
1
6

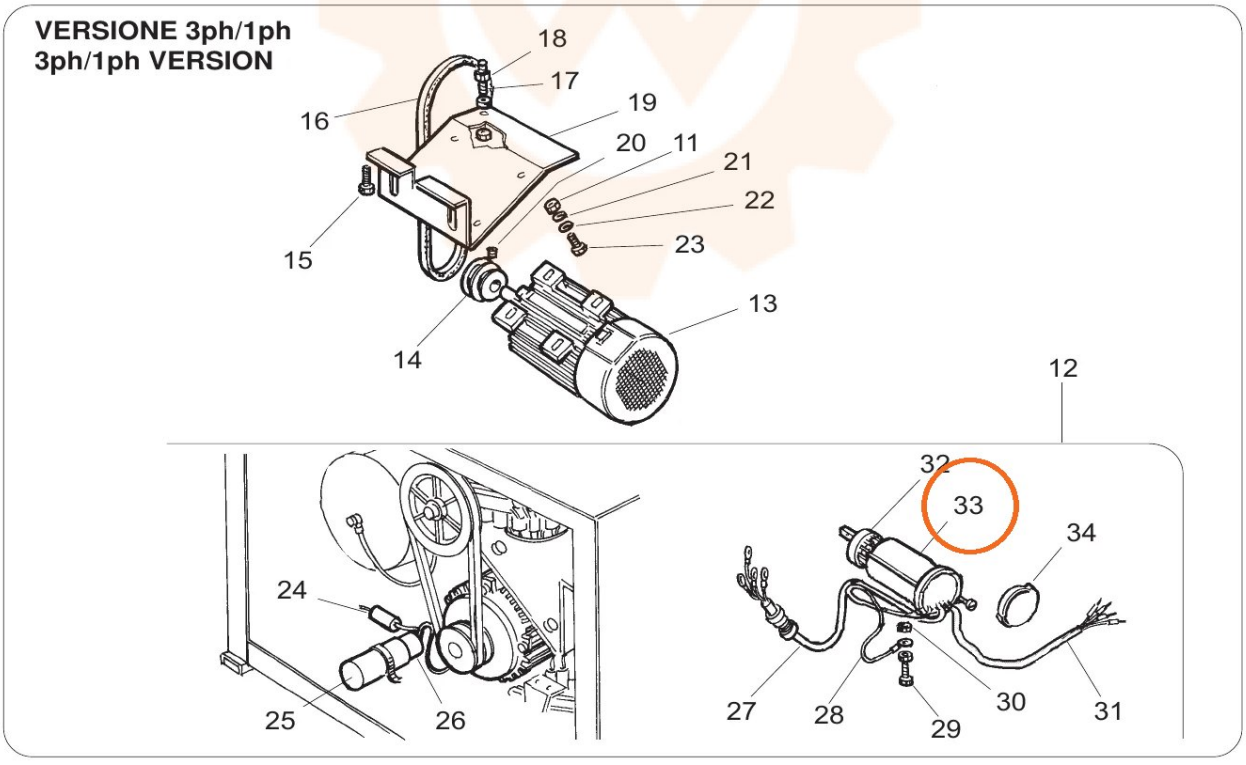
VERSIONE 3ph/1ph
3ph/1ph VERSION
18
17
16
19
20
11
21
22
23
15
13
14
12
24
25
26
32
33
34
27
28
29
30
31