Afstandsring (achter) | Mondolfo Ferro 4-132148

Mondolfo Ferro TB120 · 2020 · Tekening 4 · positie 30

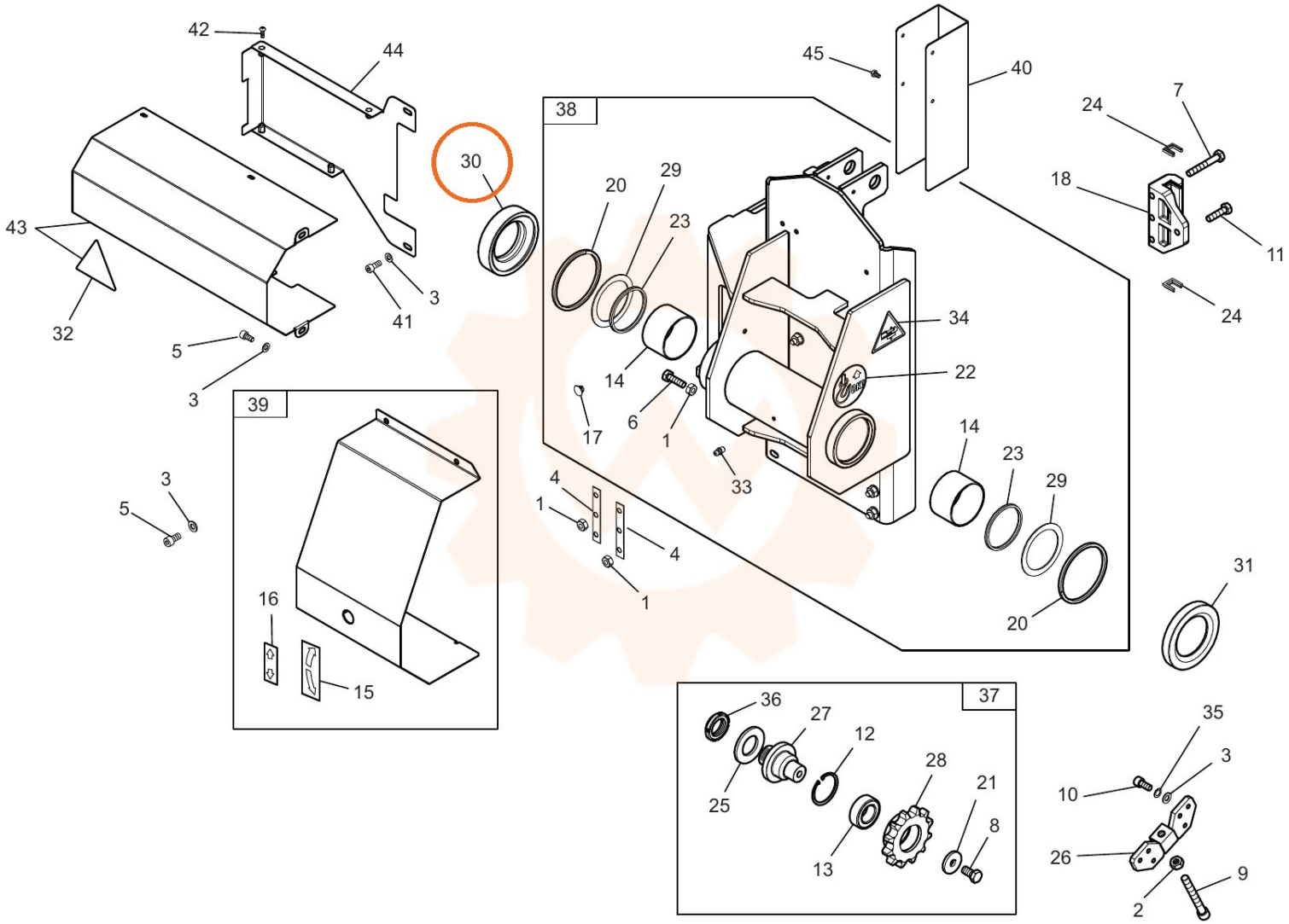
42
44
43
32
5
3
41
3
30
45
40
38
20
29
23
14
6
1
17
33
34
22
24
7
18
11
24
14
23
29
20
31
4
1
4
1
3
5
39
16
15
36
27
12
28
21
8
25
13
37
35
3
10
26
2
9