Contactorset (2 stuks) | Mondolfo Ferro 5-105549

Mondolfo Ferro Brm T-Flatbox · 2022 · Tekening 20 · positie 4 (2 keer op deze tekening)

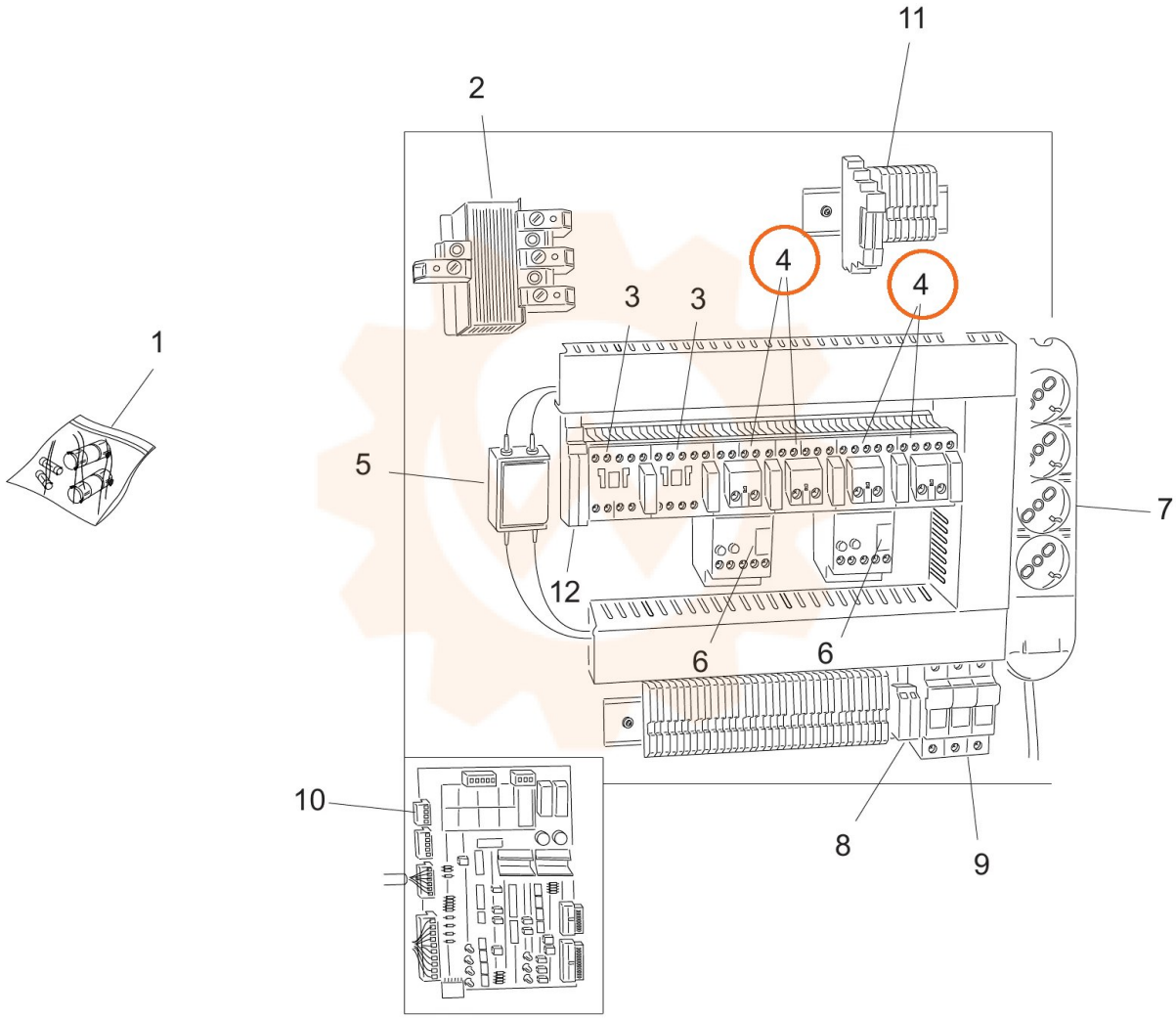
1
2
3
3
4
4
5
6
6
7
8
9
10
11
12