Potentiometerkabel L=105 | Mondolfo Ferro 32018254

Mondolfo Ferro MT2880 · 2006 · Tekening 3 · positie C15

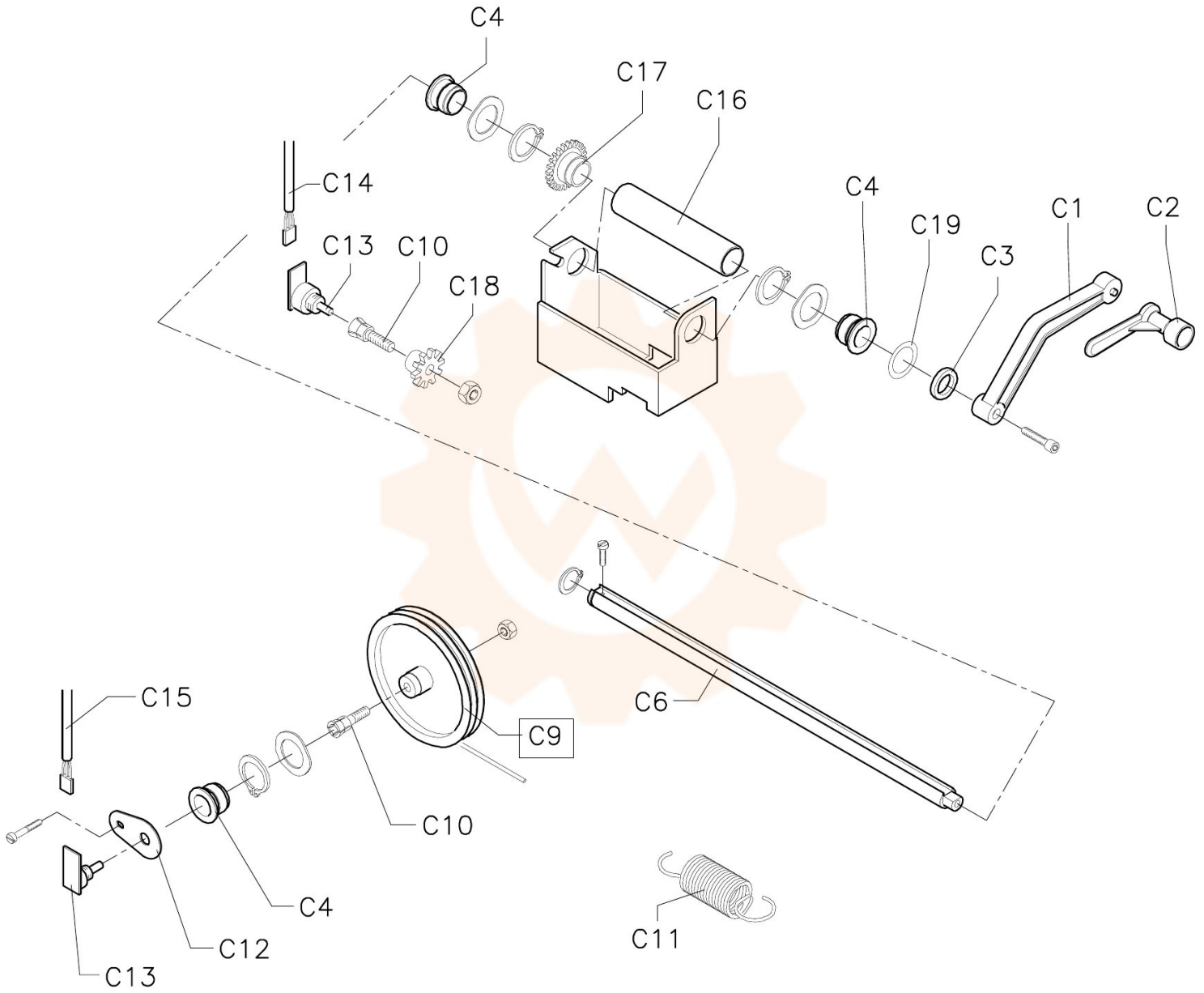
C4
C17
C16
C14
C4
C19
C1
C2
C13
C10
C18
C3
C6
C15
C9
C10
C4
C12
C13
C11