# Blok | Mondolfo Ferro 461535

Mondolfo Ferro Aquila Audax · 2021 · Tekening 14 · positie 15

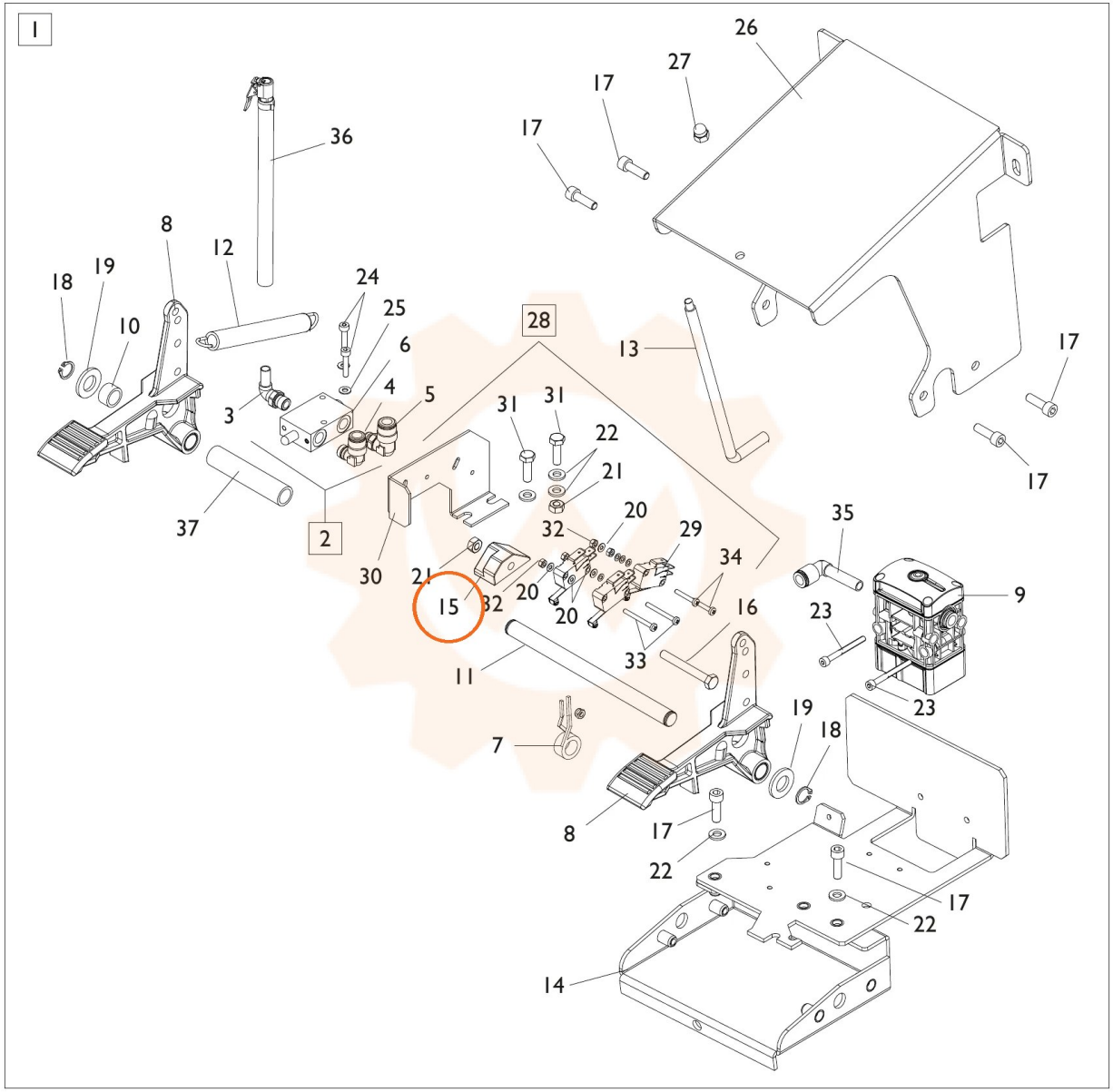
1
26
27
17
17
36
8
12
18
19
24
25
10
28
6
13
17
4
5
3
31
31
22
21
17
37
2
20
32
29
35
30
21
34
9
15
32
20
20
16
23
33
11
23
19
18
7
8
17
22
17
22
14