Encoder | Mondolfo Ferro 4-104936

Mondolfo Ferro MT3400 · 2009 · Tekening 746 · positie 220

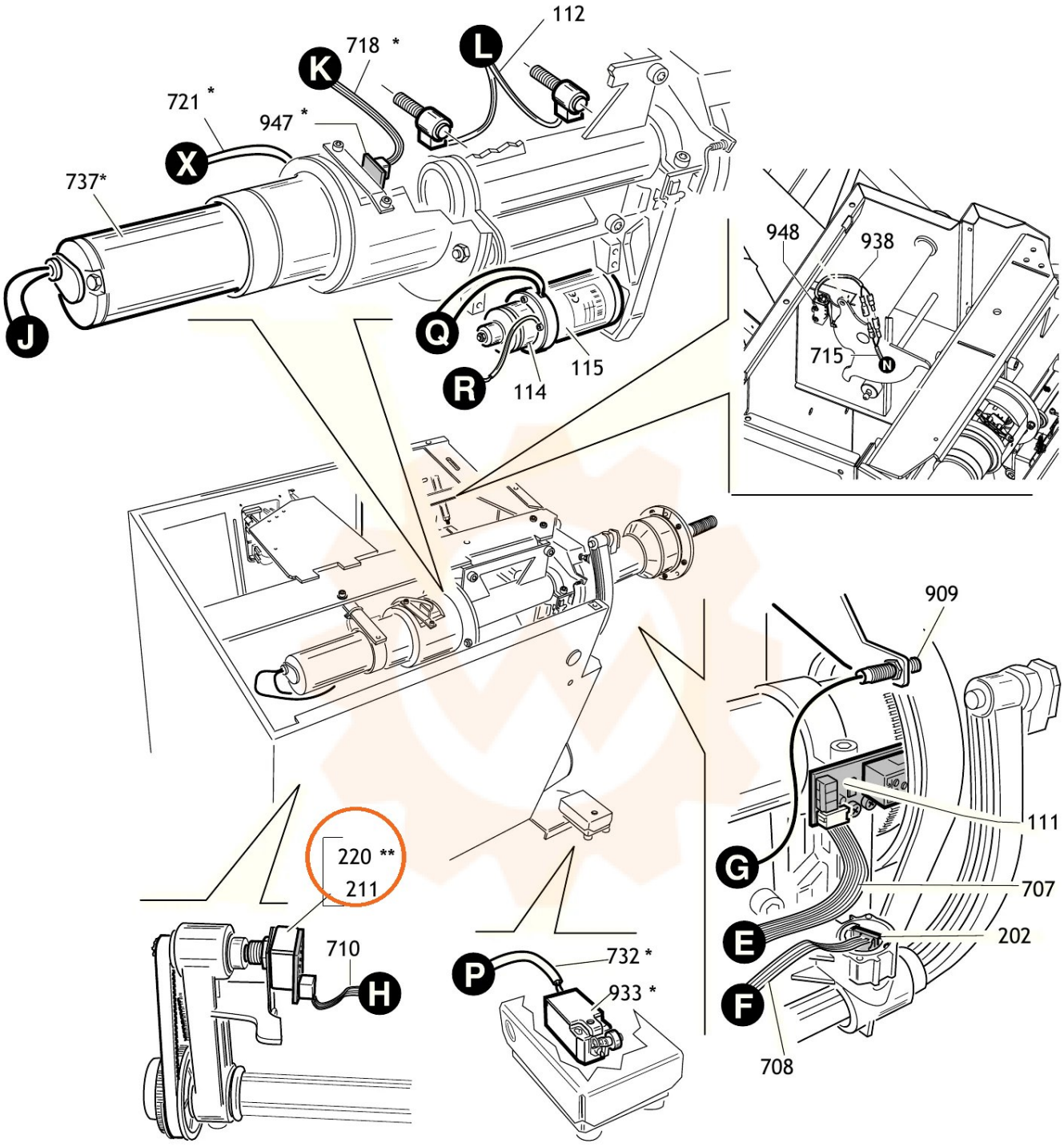

* Solo versione EC
* Only version EC

** Solo versione MT 3700 RO - MT 3700 ROT
** Only version MT 3700 RO - MT 3700 ROT