12-4 3-armige trekker met vooraf instelbare trekhaken voor binnentrekken en Uitwendigtrekken, tot 250 mm klembereik, 225 mm spandiepte



TOEPASSINGSGEBIED

Voor binnentrekken en Uitwendigtrekken, gebruikt voor het trekken van lagers, tandwielen, schijven, etc. in alle gangbare maten voor Ambacht, werkplaats en Industrie.

VOORDEEL

- De driearmige uitvoering garandeert een gelijkmatige lastverdeling en een bijzonder veilige houvast
- Soepel instellen van de symmetrisch klemmende armen op het vereiste klembereik met een sleutel maakt een variabele toepassing mogelijk
- Het haakoog is geschikt voor het bevestigen van een Veiligheidsveer, voor het nivelleren naar de ideale trekpositie, voor het aanbrengen van een spanband en voor het vastzetten van een Veiligheidshoes tegen ongevallen
- Ook als mobiele pers te gebruiken

OPERATIE

- Plaats de spindel in het midden op de as
- Draai de sleutel aan tot de trekhaken het te trekken onderdeel krachtgesloten omsluiten
- Trek de spindel handmatig op druk voor fixatie
- Zet de Zeskant op de spindelkop met een ratel of een ringsleutel in beweging tot het onderdeel los is
- Alternatief de hakensteun verstellen, de trekker in de boring invoeren en het onderdeel veilig uittrekken door de Zeskant aan te draaien

STAMGEGEVENS

GTIN [GTIN]	4021176850509
Land van herkomst	DE
Materiaal	Gereedschapsstaal
Serie	12-A
Brutogewicht [kg]	11,99 kg
Inhoud van de verpakking	1 deel
Verpakkingswet	PAPPE PAP 21
Wereldwijde verkoopbaarheid	Ja (REACH, RoHS, POP, PROP65, TSCA)

ONDERDELEN

- 12-3-8_Sleutel
- 12-4-206_dwarsschor binnenbus met spindel
- 12-4-225-E_1 1 trekhaken (per stuk)
- 12-4-52_ Scharnier deel voor 12-4
- 12-4-T_Brug
- 626400_Spindel

DETAILAFBEELDING



3-armige trekker met vooraf instelbare trekhaken voor binnentrekken en Uitwendigtrekken, tot 250 mm klembereik, 225 mm spandiepte

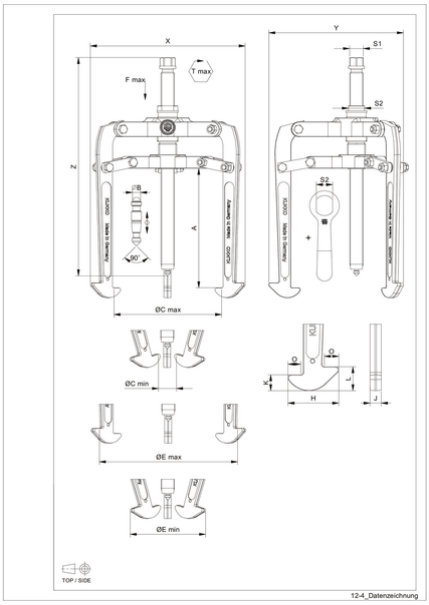

Afkorting	Attribuut	Wert
X	Totale breedte [mm]	338 mm
Y	Totale diepte [mm]	338 mm
Z	Totale hoogte [mm]	430 mm
A	Klemdiepte buiten aftrekken [mm]	225 mm
S1	Breedte over vlakken [mm]	27 mm
Cmin	Spanwijdte buiten aftrekken (min.) [mm]	0 mm
Cmax	Spanbreedte buiten aftrekken (max.) [mm]	250 mm
K	Dikte van de haakwortel aan de punt (klauwdikte K) [mm]	8 mm
J	Haakbasisbreedte (klauwbreedte J) [mm]	18 mm
O	Bruikbare haakbasisdiepte (bruikbare klauwdiepte O) [mm]	19 mm
H	Totale haakworteldiepte (totale klauwdiepte H) [mm]	63 mm
L	Totale klauwdikte (L+1mm) (klauwafstand tot basisoppervlak) [mm]	20 mm
Tmax	Max. koppel [Nm]	300 Nm
Fmax	Maximale trekkracht [t]	10 t
Fmax	Max. trekkracht [kN]	100 kN