Verbinding G1/4 | Mondolfo Ferro 3-00101

Mondolfo Ferro Aquila Rapax · 2025 · Tekening 29 · positie 11

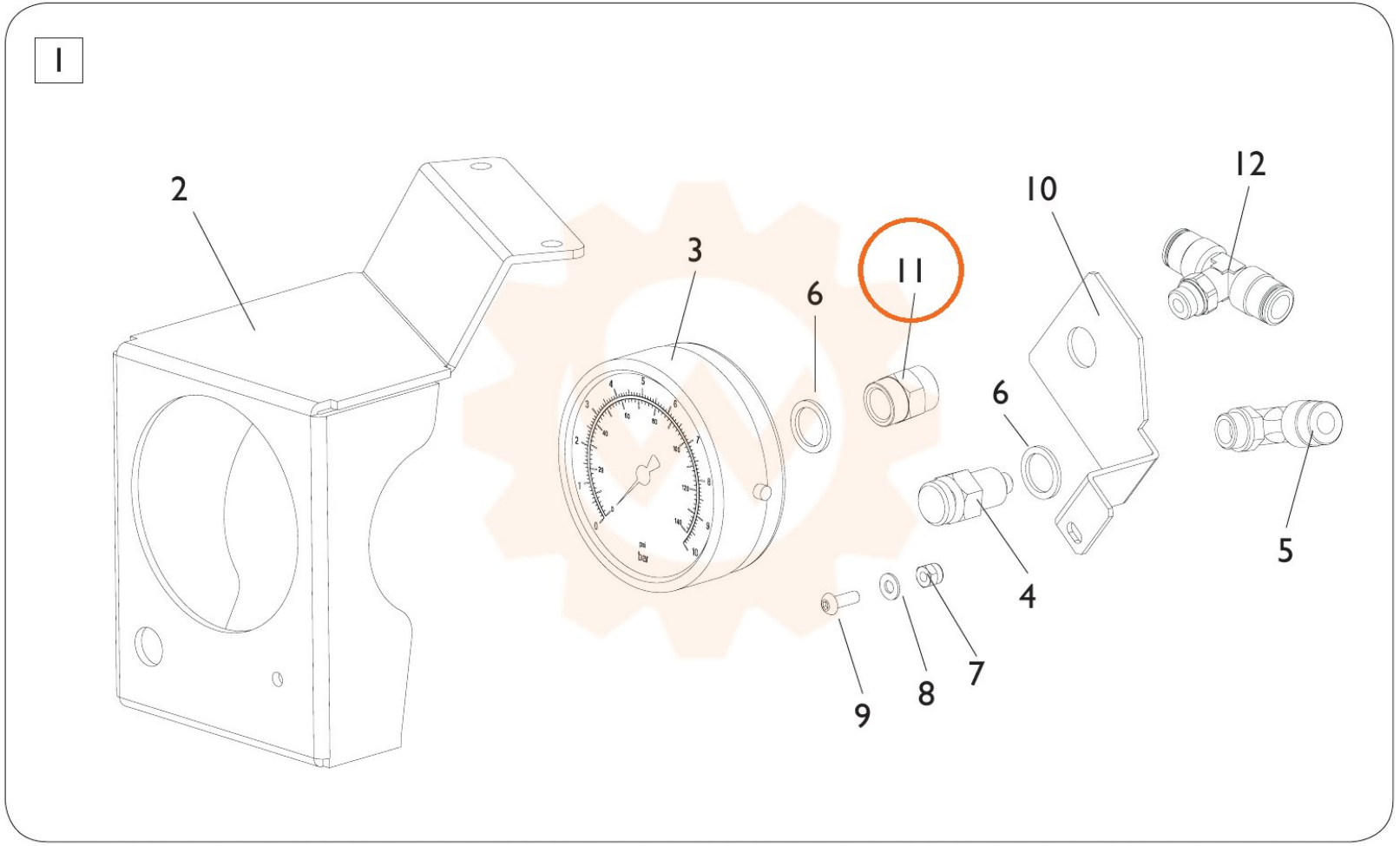
1
2
3
6
11
10
12
6
5
4
9
8
7